Abmessungen
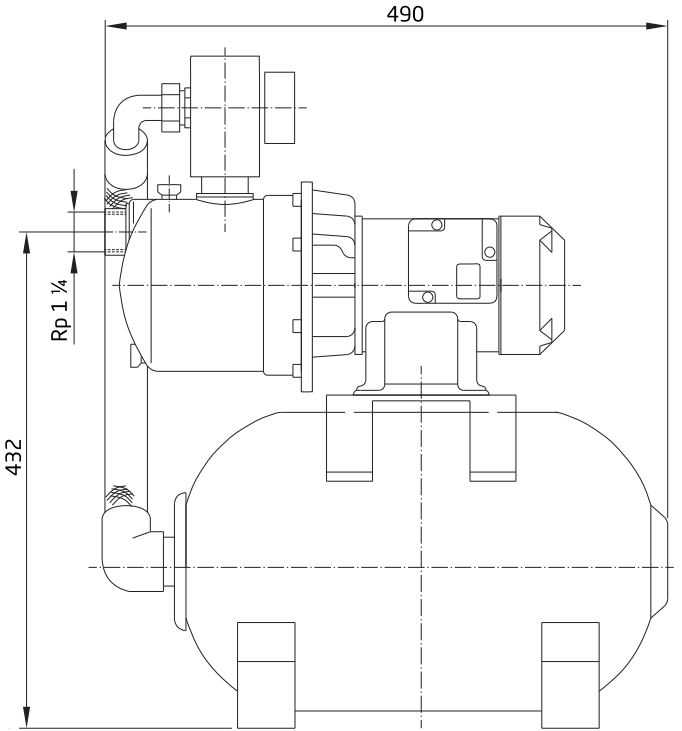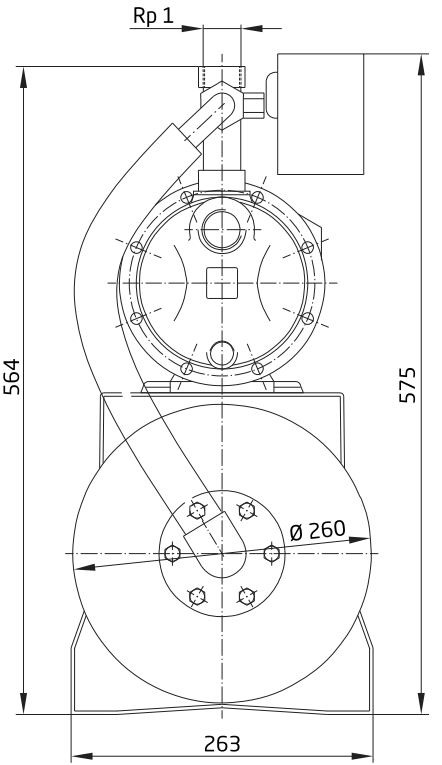
SG-DA/SGM-DA