Maßzeichnung

MTX 10-50

Standard

Abb. 1/ Fig. 1

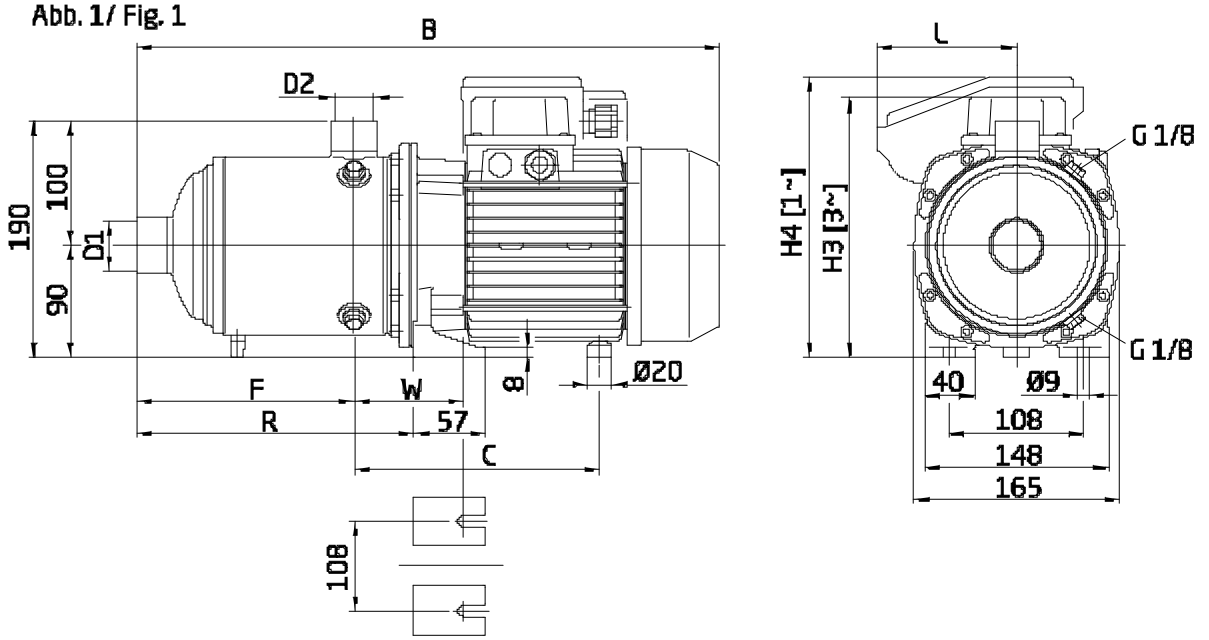

Abb. 2/ Fig. 2

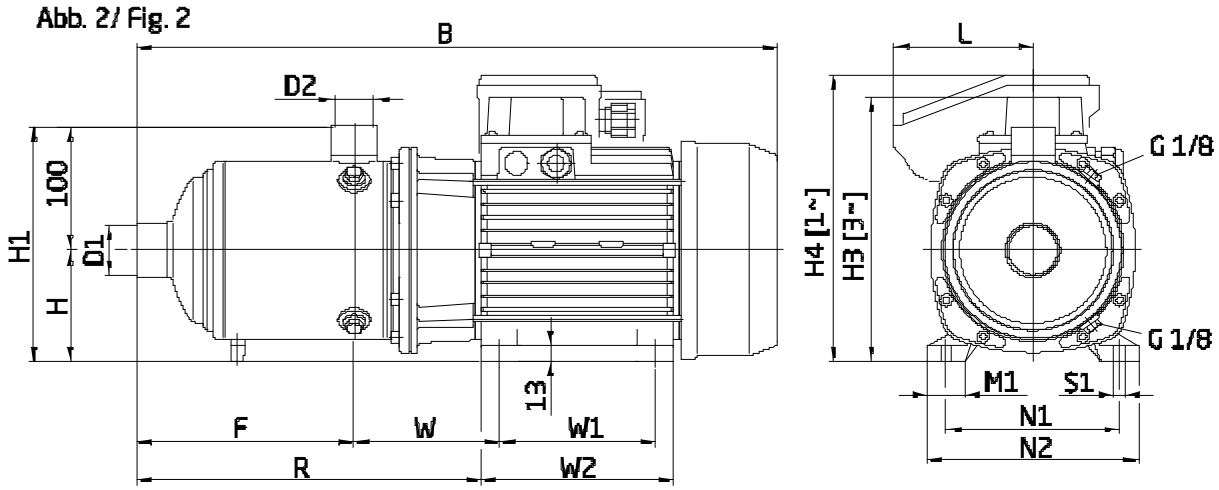

Abmessungen in mm			
B	501,5		
C	202		
D1	Rp 1 1/2		
D2	Rp 1 1/4		
F	178		
H3	209		
R	230,5		
W	-9		

Projekt	Projektnummer	Erstellt durch	Erstellt am	Seite
			14.02.2019	