Maßzeichnung

MTX 5-50

Standard

Abb. 1/ Fig. 1

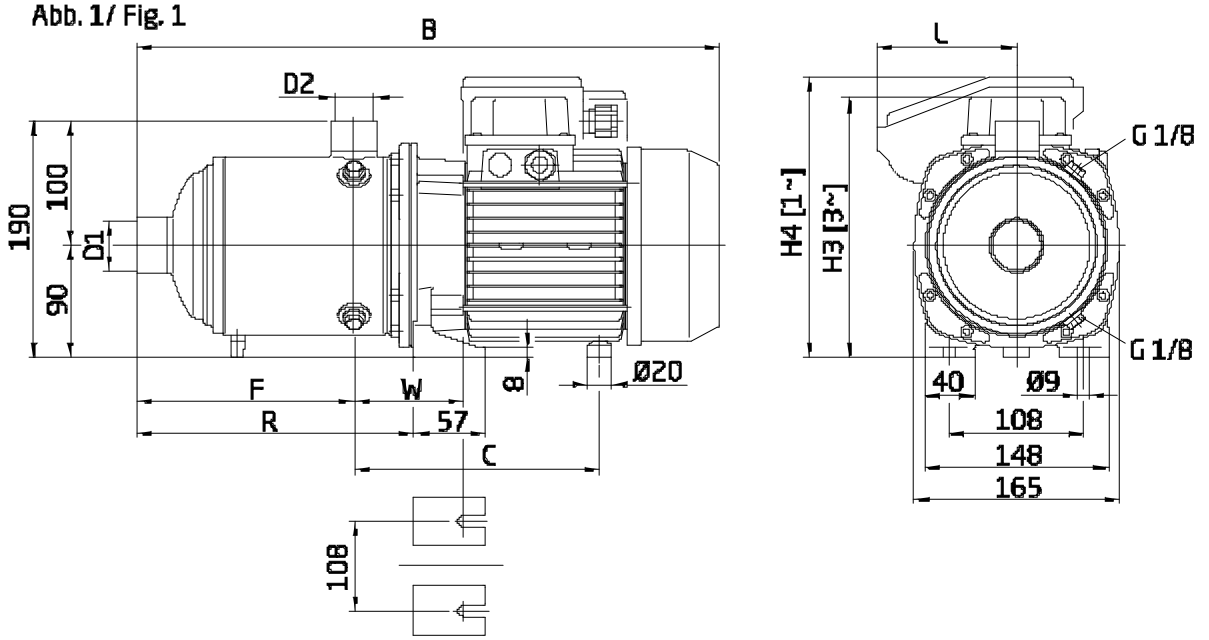

Abb. 2/ Fig. 2

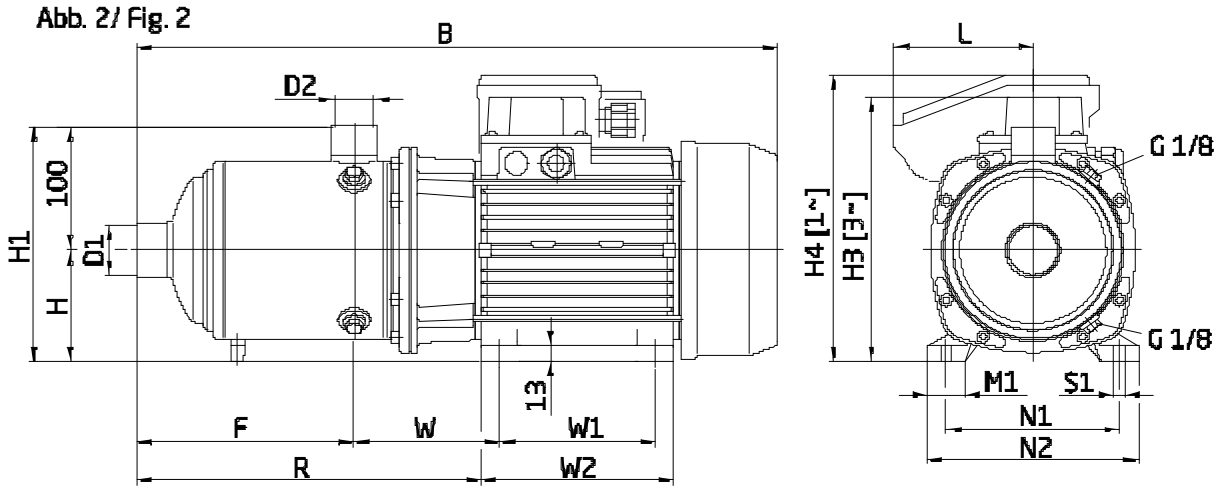

Abmessungen in mm			
B	470		
C	198		
D1	Rp 1 1/4		
D2	Rp 1		
F	151		
H3	209		
R	199,5		
W	-9		

Projekt	Projektnummer	Erstellt durch	Erstellt am	Seite
			14.02.2019	