Maßzeichnung

MTX 5-70

Standard

Abb. 1/ Fig. 1

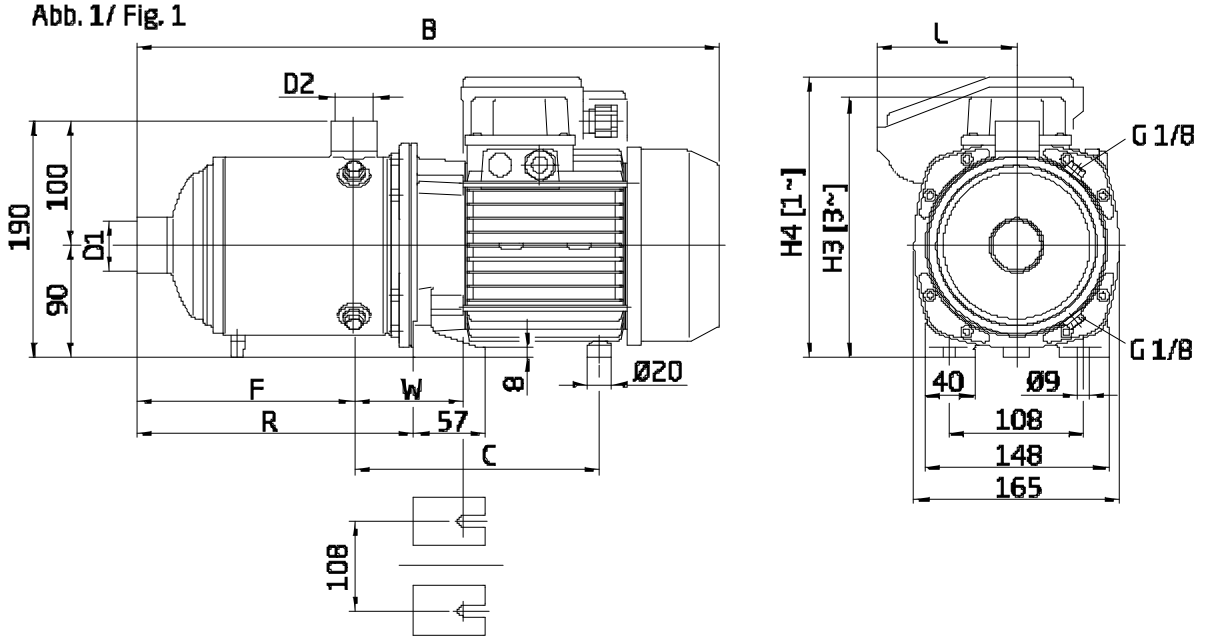

Abb. 2/ Fig. 2

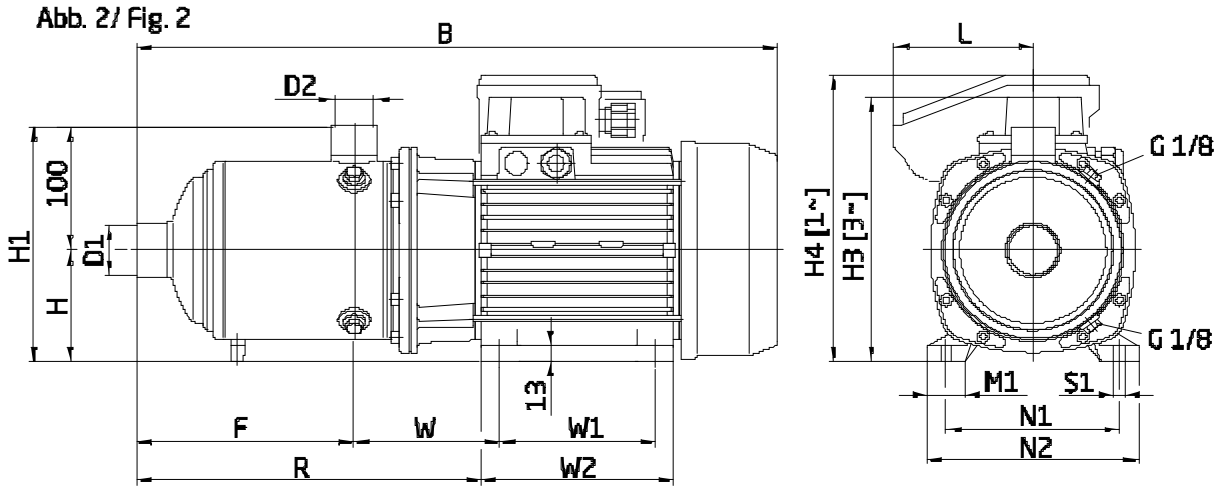

Abmessungen in mm			
B	518,5		
C	198		
D1	Rp 1 1/4		
D2	Rp 1		
F	199		
H3	209		
R	247,5		
W	-9		

Projekt	Projektnummer	Erstellt durch	Erstellt am	Seite
			14.02.2019	