SPECK

Maßzeichnung

MTX 5-40

Standard

Abb. 1/ Fig. 1

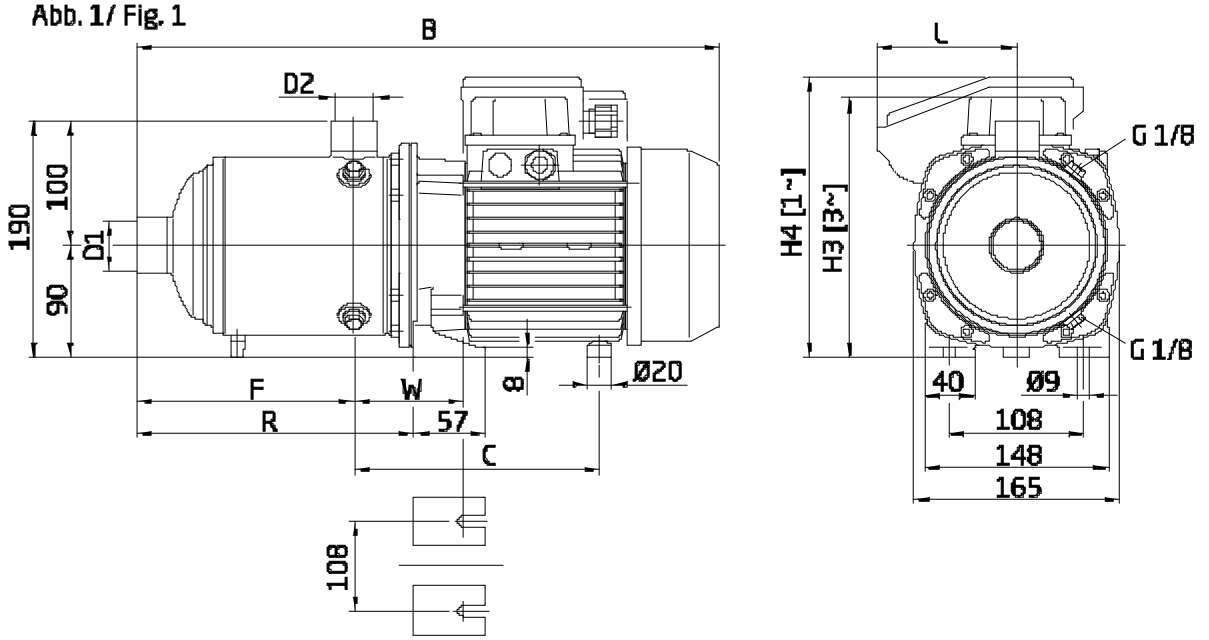

Abb. 2/ Fig. 2

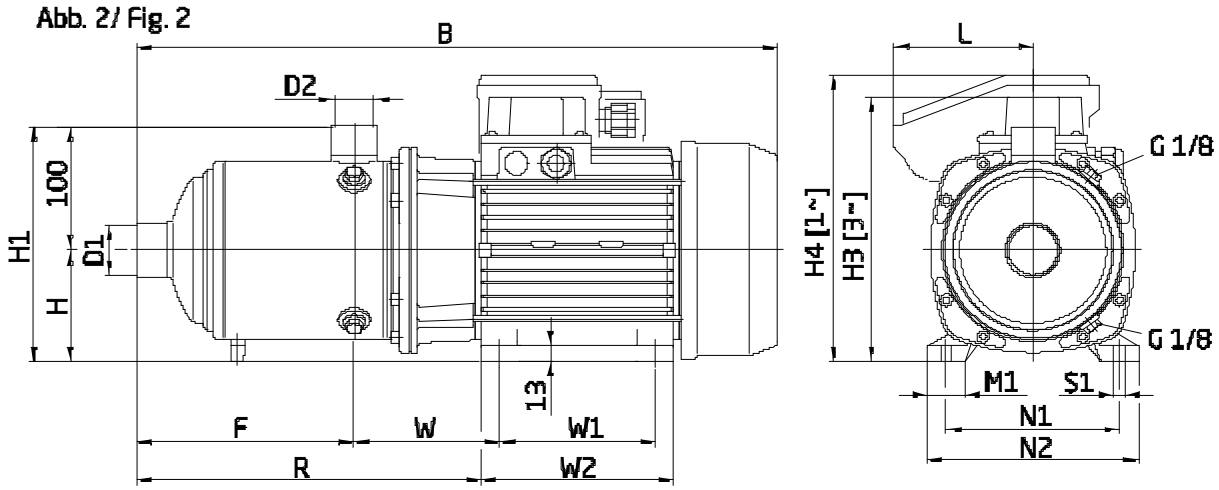

Abmessungen in mm			
B	396		
C	171		
D1	Rp 1 1/4		
D2	Rp 1		
F	127		
H3	192		
R	175,5		
W	-9		

Projekt	Projektnummer	Erstellt durch	Erstellt am	Seite
			14.02.2019	