SPECK pumpen

DE	**Pumpendatenblatt**
EN	**Data sheet**
FR	**Fiche technique pompe**
NL	**Pompgegevens**
IT	**Documentazione pompa**
ES	**Ficha técnica de la bomba**

BCM Profi

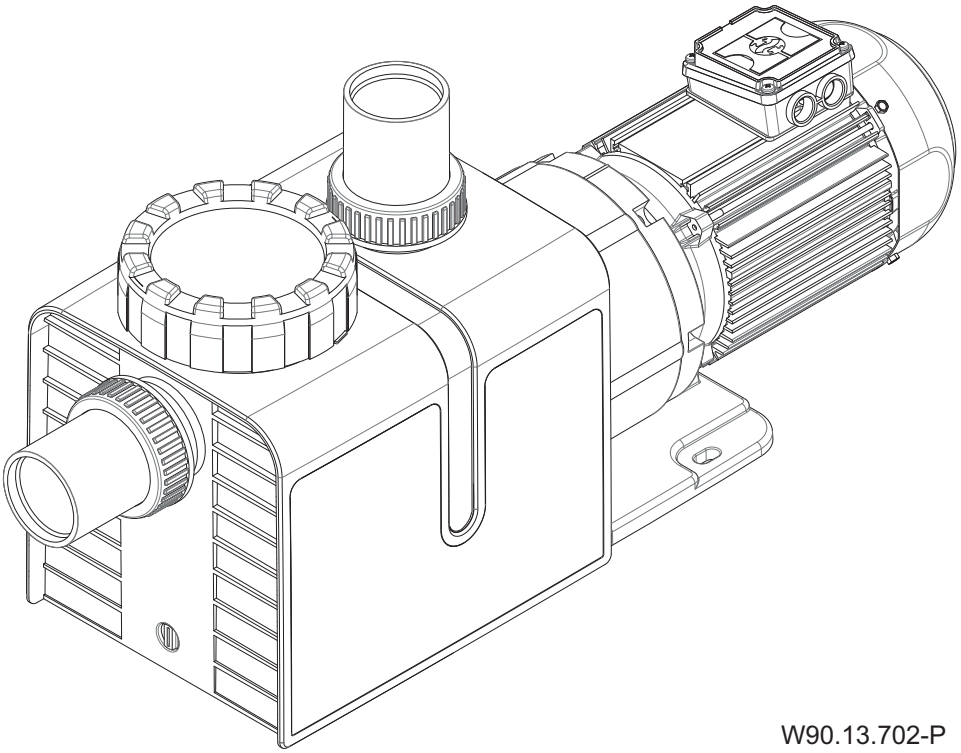

W90.13.702-P

CE

01|2017

SPECK Pumpen Verkaufsgesellschaft GmbH
Hauptstraße 3
91233 Neunkirchen am Sand, Germany

Telefon 09123 949-0
Telefax 09123 949-260
info@speck-pumps.com
www.speck-pumps.com

Alle Rechte vorbehalten.

Inhalte dürfen ohne schriftliche Zustimmung von SPECK Pumpen Verkaufsgesellschaft GmbH weder verbreitet, vervielfältigt, bearbeitet noch an Dritte weitergegeben werden.

Dieses Dokument sowie alle Dokumente im Anhang unterliegen keinem Änderungsdienst!

Technische Änderungen vorbehalten!

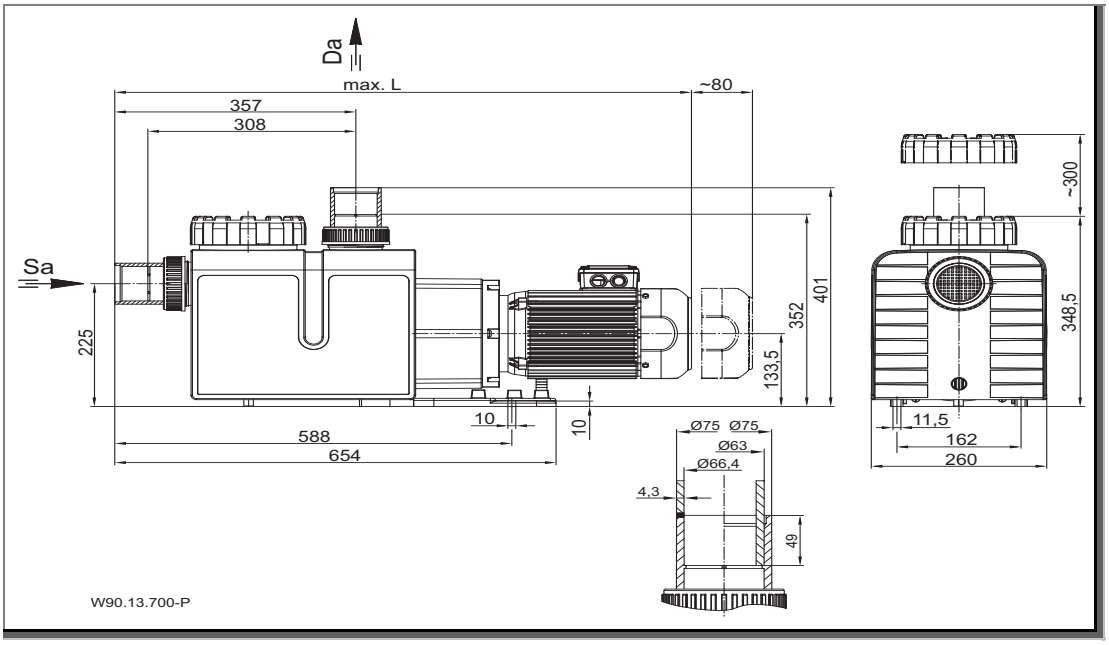
Da
max. L
~80
357
308
Sa
225
588
654
10
10
352
401
133,5
~300
348,5
11,5
162
260
Ø75 Ø75
Ø63
Ø66,4
4,3
49
W90.13.700-P

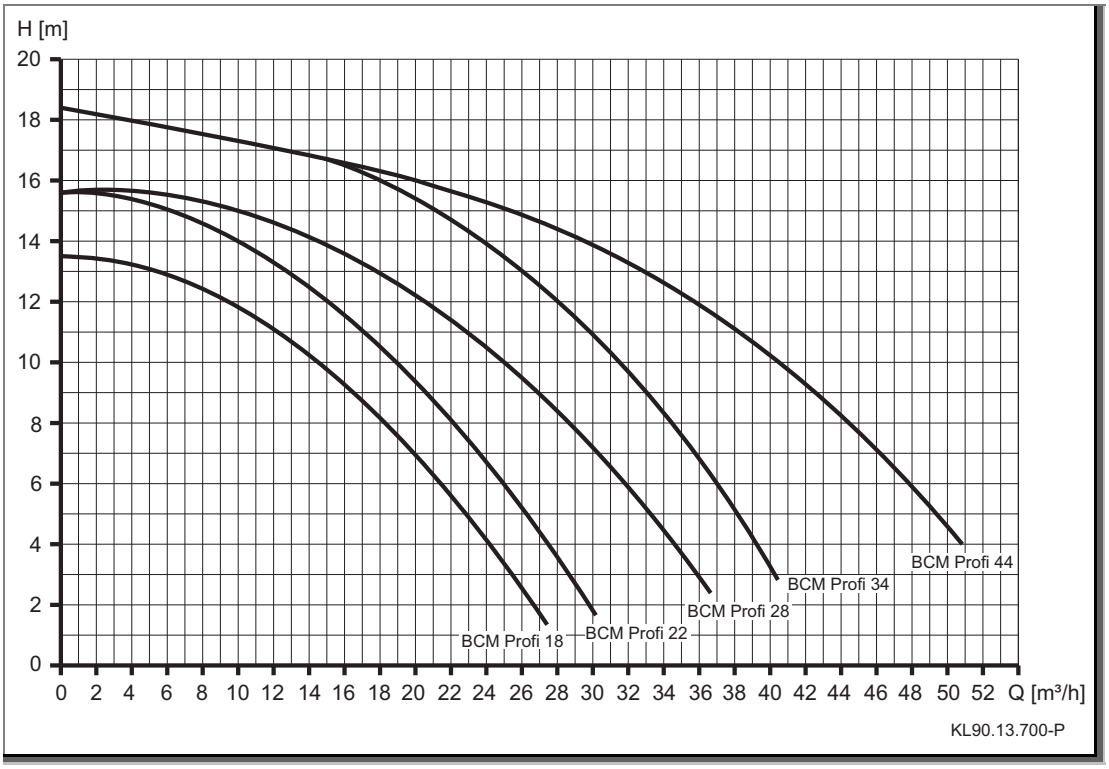
H [m]
20
18
16
14
12
10
8
6
4
2
0
0 2 4 6 8 10 12 14 16 18 20 22 24 26 28 30 32 34 36 38 40 42 44 46 48 50 52 Q [m³/h]
BCM Profi 18
BCM Profi 22
BCM Profi 28
BCM Profi 34
BCM Profi 44
KL90.13.700-P

TD 50 Hz	Sa [mm]	Da [mm]	d-Saug [mm]	d-Druck [mm]
BCM Profi 18	75	75	63	63
BCM Profi 22	75	75	63	63
BCM Profi 28	75	75	75	75

1~ 230 V

TD 50 Hz	Dichte ≤ [kg/l]	P_1 [kW]	P_2 [kW]	I [A]	Lpa (1m) [dB(A)]	Lwa [dB(A)]	m [kg]	WSK/PTC	max. L [mm]
BCM Profi 18	1,00	1,03	0,75	4,95	64,3	72	23,0	●/○	802
	1,33	1,29	1,00	6,20	-	-	25,5	●/○	832
BCM Profi 22	1,00	1,29	1,00	6,20	61,9	70	25,5	●/○	832
	1,30	1,68	1,30	8,00	-	-	27,0	●/○	832
BCM Profi 28	1,00	1,68	1,30	8,00	66,3	74	27,0	●/○	832
	1,38	2,31	1,80	11,88	-	-	31,5	●/○	842

3~ 400/230 V

TD 50 Hz	Dichte ≤ [kg/l]	P_1 [kW]	P_2 [kW]	I [A] 3~ Y/Δ 400/230 V	Lpa (1m) [dB(A)]	Lwa [dB(A)]	m [kg]	WSK/PTC	max. L [mm]
BCM Profi 18	1,00	0,90	0,75	1,80/3,10	63,3	71	24,5	○/●	802
	1,33	1,20	1,00	2,55/4,40	-	-	27,0	○/●	832
BCM Profi 22	1,00	1,20	1,00	2,55/4,40	64,3	72	27,0	○/●	832
	1,30	1,54	1,30	3,00/5,20	-	-	30,0	○/●	841
BCM Profi 28	1,00	1,54	1,30	3,00/5,20	67,1	75	30,0	○/●	841
	1,38	2,10	1,80	3,85/6,70	-	-	33,7	○/●	849

TD 50 Hz	$H_{max.}$ [m]	SP	Hs [m]	Hz [m]	IP	W-Kl	n [min^{-1}]	T [°C]	P-GHI [bar max.]
BCM Profi 18	15,2	●	1,5	3	55	F	2840	40	2,5
BCM Profi 22	16,7	●	1,5	3	55	F	2840	40	2,5
BCM Profi 28	16,7	●	1,5	3	55	F	2840	40	2,5

TD 50 Hz	Sa [mm]	Da [mm]	d-Saug [mm]	d-Druck [mm]
BCM Profi 34	75	75	90	90
BCM Profi 44	75	75	90	90

1~ 230 V

TD 50 Hz	Dichte ≤ [kg/l]	P_1 [kW]	P_2 [kW]	I [A]	Lpa (1m) [dB(A)]	Lwa [dB(A)]	m [kg]	WSK/PTC	max. L [mm]
BCM Profi 34	1,00	2,31	1,80	11,88	67,6	76	31,5	●/○	842
	1,22	2,92	2,20	14,4	-	-	35,5	●/○	850
BCM Profi 44	1,00	2,92	2,20	14,4	68,5	77	35,5	●/○	850
	-	-	-	-	-	-	-	-	-

3~ 400/230 V

TD 50 Hz	Dichte ≤ [kg/l]	P_1 [kW]	P_2 [kW]	I [A] 3~ Y/Δ 400/230 V	Lpa (1m) [dB(A)]	Lwa [dB(A)]	m [kg]	WSK/PTC	max. L [mm]
BCM Profi 34	1,00	2,10	1,80	3,85/6,70	67,8	76	33,7	○/●	849
	1,22	2,54	2,20	4,95/8,60	-	-	37,3	○/●	879
BCM Profi 44	1,00	2,54	2,20	4,95/8,60	68,1	77	37,3	○/●	879
	-	-	-	-	-	-	-	○/●	-

TD 50 Hz	$H_{max.}$ [m]	SP	Hs [m]	Hz [m]	IP	W-Kl	n [min^{-1}]	T [°C]	P-GHI [bar max.]
BCM Profi 34	18,6	●	1,5	3	55	F	2840	40	2,5
BCM Profi 44	18,6	●	1,5	3	55	F	2840	40	2,5

SPECK pumpen

DE Pumpendatenblatt

Mitgeltende Dokumente

Zu diesem Pumpendatenblatt gehört die Originalbetriebsanleitung "Normal- und selbstansaugende Pumpen mit/ohne Kunststofflaternen-Ausführung (-AK)". Sie muss für das Bedien- und Wartungspersonal frei zugänglich sein.

BCM Profi

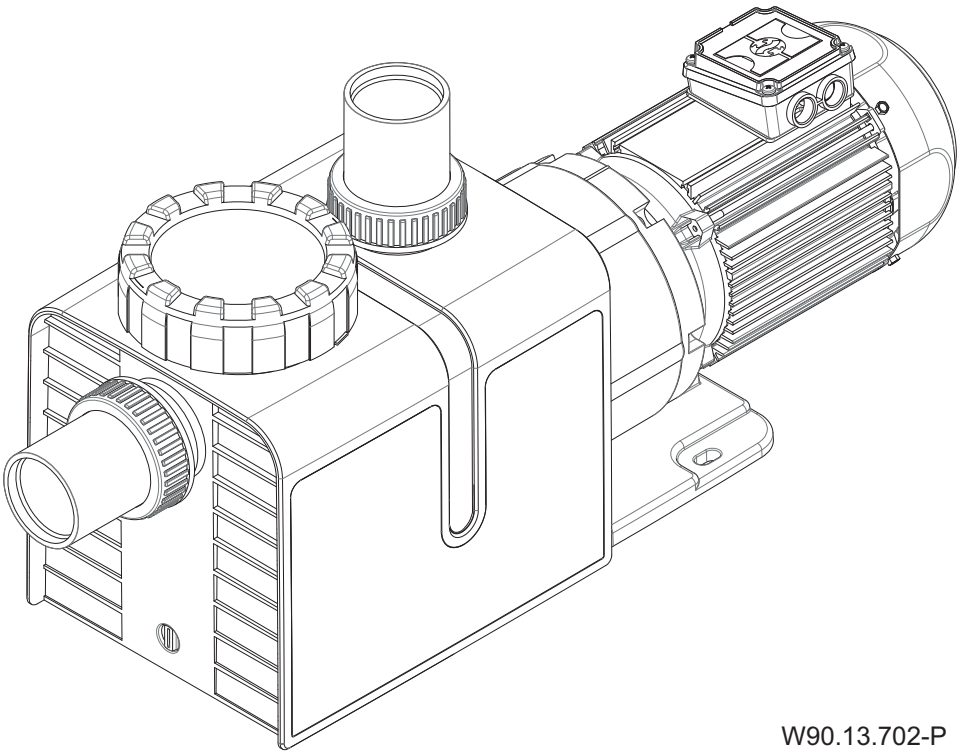

W90.13.702-P

Glossar	
TD	Technische Daten
Sa	Sauganschluss
Da	Druckanschluss
d-Saug	Empfohlener Durchmesser der Saugleitung ab 5 m
d-Druck	Empfohlener Durchmesser der Druckleitung ab 5 m
max. L	Maximale Länge der Pumpe
P_1	Aufgenommene Leistung
P_2	Abgegebene Leistung
I	Nennstrom
Lpa (1 m)	Schalldruckpegel in 1 m Entfernung gemessen nach DIN 45635
Lwa	Schallleistung
m	Gewicht
WSK	Wicklungsschutzkontakt oder Motorschutzschalter
PTC	Kaltleiter
$H_{max.}$	Maximale Förderhöhe
SP	Selbstansaugend
Hs; Hz	Geodätische Höhe zwischen Wasserspiegel und Pumpe
Hs	Maximale Saughöhe
Hz	Maximale Höhe bei Zulaufbetrieb
IP	Schutzart des Motors
W-Kl	Wärmeklasse
n	Drehzahl
P-GHI	2,5 bar maximaler Gehäuseinnendruck/maximaler Systemdruck
T	Wassertemperatur
●	Ja
○	Nein
T/°C	Erläuterung Wassertemperatur 40 °C (60 °C): 40 °C = gilt für maximale Wassertemperatur im Sinne des GS-Zeichens. (60 °C) = Pumpe ist ohne weiteres für eine maximale Wassertemperatur von 60 °C einsetzbar/ausgelegt.
1~/3~	Geeignet für Dauerbetrieb bei 1~ 220 - 240 V ± 5% 3~ Y/Δ 380 - 420 V/220 - 240 V ± 5% 3~ Y/Δ 660 - 725 V/380 - 420 V ± 5% Für Normspannung geeignet nach DIN IEC 60038; DIN EN 60034

Bei Sonderspannung und/oder 60 Hz-Ausführung sind die Leistungsdaten vom Pumpentypenschild zu entnehmen. Bei manchen Sondertypen oder – motoren ist das GS-Zeichen nicht vorhanden – ggfs. GS-Zeichen am Pumpentypenschild.

Die Selbstansaugfähigkeit der Pumpe kann je nach Fördermedium abweichen.

Die folgenden Aufzählungen beziehen sich auf die mitgeltenden Dokumente!

2.1 Bestimmungsgemäße Verwendung

Diese Pumpen sind zur Förderung chemisch neutraler und vieler chemisch nicht neutraler Flüssigkeiten ohne Feststoffbeimengung geeignet. Medium berührte Teile aus Polypropylen und Polyphenylenether gewährleisten Korrosionsbeständigkeit. Gefördert werden können Säuren und Basen auch mit hoher Konzentration sowie wässrige Lösungen.

⚠ WARNUNG

Die Grenzen von Druck, Temperatur, Viskosität und Dichte sind zu beachten. Eine Eignung lässt sich bei der Vielfalt der chemisch nicht neutralen Flüssigkeitsmischungen und Spülmedien nicht immer vorhersagen. Durch einen Testlauf unter Betriebs-bedingungen ist die Eignung festzustellen.

➔ **Bei branchenbedingten Vorschriften und Richtlinien, wie zum Beispiel in der Nahrung- und Genussmittelindustrie, sind diese strikt zu beachten.**

2.2.1 Herzschrittmacher

Magnete können die Funktion von Herzschrittmachern und implantierten Defibrillatoren stören und aussetzen lassen.

– Der Herzschrittmacher kann durch das Magnetfeld in den „Standardprogramm-Modus“ wechseln und dadurch Herz-Kreislauf-Probleme verursachen.

– Der Defibrillator kann unter Umständen nicht mehr funktionieren oder gefährliche Stromschläge abgeben.

➔ Betroffene Personen dürfen Magnetpumpen nicht aufstellen, warten und bedienen.

2.7.7 Magnetkräfte

Verletzungsgefahr durch Magnetkräfte bei Montage/Demontage der Pumpe.

➔ Bei Arbeiten an der Pumpe auf Magnetkräfte achten.

2.7.8 Magnetisches Feld

➔ Magnete von allen Geräten und Gegenständen fern halten, die durch starke Magnetfelder beschädigt oder entwertet werden können.

2.9.10 Verschmutzung der Pumpe

Bei Arbeiten an der Pumpe auf einen sauberen Arbeitsplatz achten. Es dürfen sich keine magnetisierbaren Metallpartikel in der Nähe der Magnetkupplung befinden.

3.1 Funktion

Die Pumpe und der Motor sind über eine Magnetkupplung miteinander verbunden. Über diese wird die Motorkraft auf das Laufrad übertragen.

5.2 Anschlussmöglichkeiten

Alle Typen sind standardmäßig mit Schweißanschluss in PP erhältlich. Optional ist ein Klebeanschluss in PVC-U erhältlich. Dieser ist nicht im Lieferumfang enthalten.

6.1.4 Inbetriebnahme der Pumpe <u>oberhalb</u> des Wasserspiegels

– Pumpenkörper mit Fördermedium auffüllen.
– Pumpe kurzzeitig einschalten (mindestens 10 Sekunden bis maximal 20 Sekunden).
– Pumpenkörper nochmals mit Fördermedium auffüllen und Ansaugvorgang fortsetzen.

7 Störungen

Gleitlager

Magnetgekuppelte Pumpen sind gleitgelagert. Durch Trockenlauf der Gleitlager entsteht Wärme. Die Gleitlager und Pumpenteile werden dadurch beschädigt.

➔ Sicherstellen, dass die Pumpe/Anlage immer mit Fördermedium gefüllt ist. Dies gilt auch bei der Drehrichtungskontrolle.

➔ Pumpe nie gegen geschlossene Schieber laufen lassen!

7.1 Übersicht

Störung	Mögliche Ursache	Abhilfe
Auskuppeln der Magnetkupplung.	– Fluid mit einer zu hohen Dichte verwendet.	➔ Pumpe in „verstärkter Ausführung“ für den Betrieb einsetzen.
	– Schaden an der Magnet-einheit oder Gleitlager.	➔ Kundendienst kontaktieren.
	– Pumpe erneut eingeschaltet, bevor der Rotor zum vollständigen Stillstand kam.	➔ Rotor zum Stillstand kommen lassen.
	– Laufrad blockiert.	➔ Innenteile reinigen.

8.1 Deckel/Saugsieb demontieren bzw. montieren

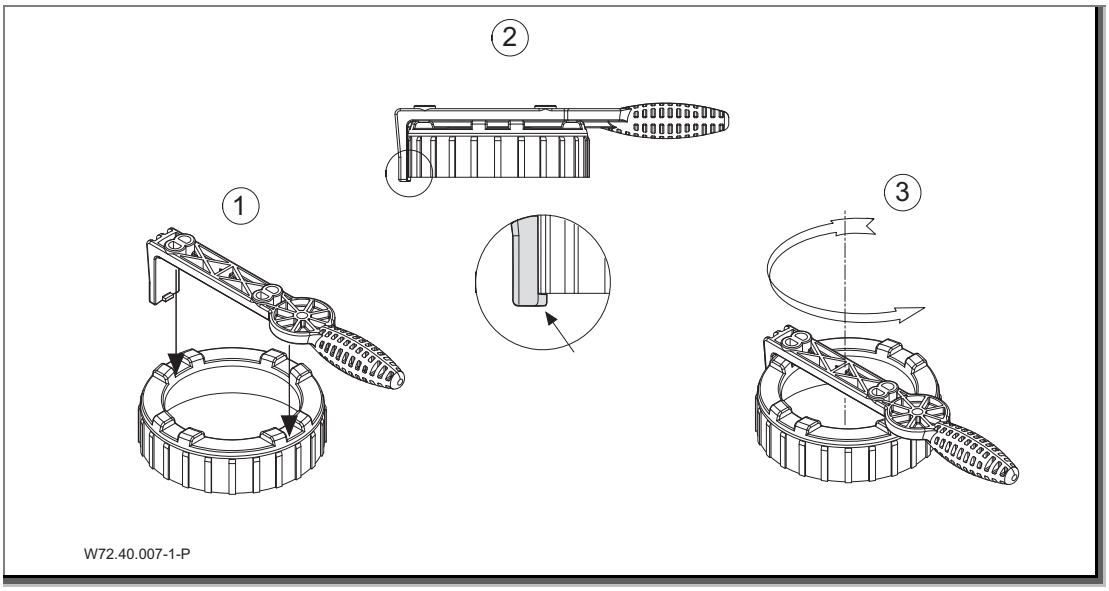

8.7 SiC-Keramikgleitlager

HINWEIS

Bruchgefahr der Keramikgleitlager durch stoßartige Belastungen!

Arbeiten an der Magnetbaugruppe, inklusive SiC-Gleitlagern, und Laufradaustausch, sind nur durch den Hersteller im Werk zulässig!

8.8 Serviceadressen

Serviceadressen und Adressen von Kundendiensten sind auf der Internetseite www.speck-pumps.com zu finden.

SPECK pumpen

EN Data sheet

Related Documentation

The additional information complied in this data sheet must be kept together with the original operation manual for "Non-self-priming and self-priming pumps with/without plastic lanterns" and must be accessible to the relevant personnel at all times.

BCM Profi

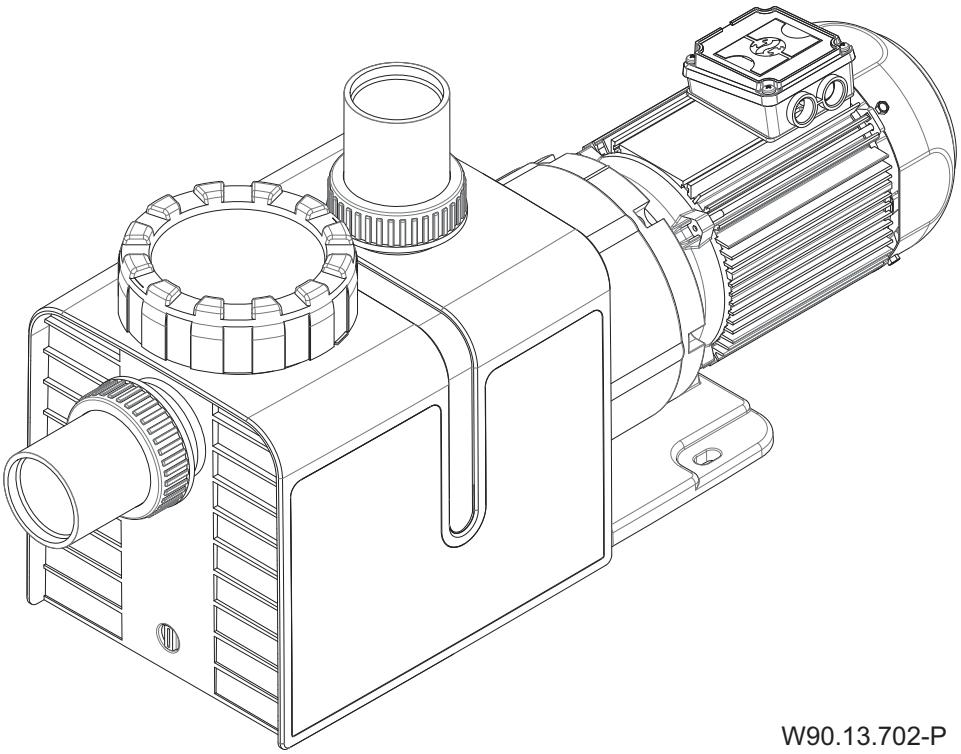

W90.13.702-P

Glossary	
TD	Technical data
Sa	Inlet connection
Da	Outlet connection
d-Saug	Recommended diameter - inlet connection at 5 m
d-Druck	Recommended diameter - outlet connection at 5 m
max. L	Maximum length of the pump
P_1	Power Input
P_2	Power Output
I	Rated current
Lpa (1 m)	Sound pressure level at 1 m measured in accordance with DIN 45635
Lwa	Acoustic capacity
m	Weight
WSK	Built-in or external overload switch
PTC	PTC Resistor
$H_{max.}$	Total dynamic head
SP	Self-priming
Hs; Hz	Geodetic head between water level and pump
Hs	Total suction head
Hz	Total dynamic head with flooded suction
IP	Type of motor enclosure
W-Kl	Class of insulation
n	Motor speed
P-GHI	2,5 bar max. casing pressure/system pressure
T	Water temperature
●	Yes
○	No
T/°C	Clarification of the max. water temperature 40 °C (60 °C): 40 °C = the max. water temperature allowed according to the GS approval. (60 °C) = the pump is designed to withstand a max. water temperature of 60 °C.
1~/3~	Suitable for continuous operation at 1~ 220 - 240 V ± 5% 3~ Y/Δ 380 - 420 V/220 - 240 V ± 5% 3~ Y/Δ 660 - 725 V/380 - 420 V ± 5% For standard voltage in accordance with DIN IEC 60038; DIN EN 60034

For special voltages and/or the 60 Hz version, the performance data can be taken from the pump name plate. With some special types or motors there is no GS approval – GS approval on pump name plate where applicable.

The pump's ability to self-prime can vary depending on the pumped fluid.

The following points refers to the related documentation!

2.1 Intended use

These pumps are suitable for transporting chemically neutral and many chemically non neutral liquids without added solid matters. Medium affected parts made from polypropylene and Polyphenylene Ether guarantee corrosion resistance. Acids and bases with a high concentration can also be facilitated, as well as watery solutions.

⚠ WARNING

Be aware of the pressure, temperature, viscosity and density limitations. Suitability with the diversity of chemically non-neutral liquid mixtures and flushing fluids cannot always be predicted. Suitability can be determined in a test run under operating conditions.

➔ **This is to be strictly observed in industries with determined rules and regulations, for example in the foodstuffs, drinks and tobacco industry.**

2.2.1 Cardiac pacemakers

Magnets can interfere with and stop cardiac pacemakers and implanted defibrillators.

– The magnetic field can cause cardiac pacemakers to switch to standard mode and therefore cause cardiovascular problems.

– The defibrillator can potentially stop functioning or cause dangerous electric shocks.

➔ Those affected may not set up, maintain or operate magnetic pumps.

2.7.7 Magnetic forces

Danger of injury during assembly/disassembly of the pump due to magnetic forces.

➔ Pay attention to magnetic forces when working on the pump.

2.7.8 Magnetic Field

➔ Avoid contact between magnets and all devices and objects which could be damaged or obliterated due to strong magnetic fields.

2.9.10 Contamination of the pump

Pay attention to clean work stations when working on the pump. No magnetisable metallic particles may be kept in the vicinity of the magnetic coupling.

3.1 Function

The pump and motor are joined together via a magnetic coupling. The motor power is transferred to the impeller via the magnetic coupling.

5.2 Connection possibilities

All types are available with welded connections made from PP as standard. Glued connections made from PVC-U are optionally available. These are not included in delivery.

6.1.4 Start-up of the pump <u>above</u> the water level

– Fill pump body with water.
– Turn on the pump briefly (at least 10 seconds but maximum 20 seconds).
– Fill pump body again with water and continue the suction process.

7 Faults

Plain bearing

Magnetically coupled pumps have a plain bearing. When the plain bearing is run dry it creates warmth and both the plain bearing and pump parts are damaged.

➔ Ensure that the pump/unit is always filled with water. This also applies when checking the direction of rotation.

➔ Never allow the pump to run against closed spacers!

7.1 Overview

Fault	Possible cause	Solution
Magnetic coupling is disengaged	– Fluid used has too high a density.	➔ Use a pump with a “reinforced design” for this operation.
	– Damage to the magnet unit or plain bearing.	➔ Contact customer services.
	– Pump turned on again before the rotor has completely stopped.	➔ Allow the rotor to stop completely.
	– Blocked impeller.	➔ Clean interior parts.

8.1 Installing or removing the cover/strainer basket

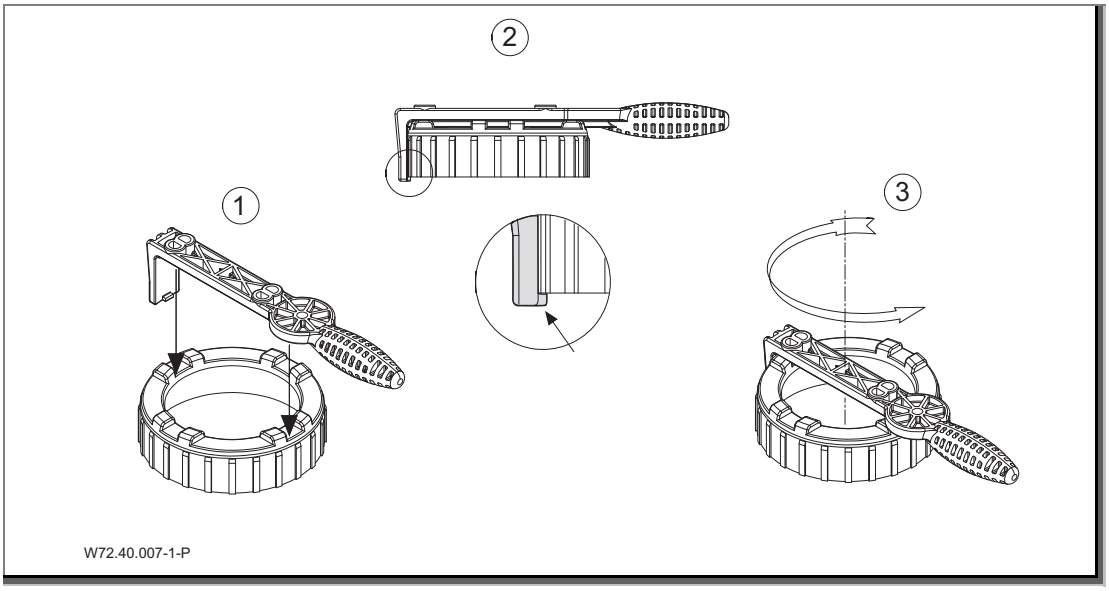

8.7 SiC-Ceramic slide bearing

NOTICE

Danger of the ceramic bearing breaking due to shock loads!

Work to the magnetic components including the SiC slide bearings and replacing the impeller may only be carried out in the factory by the manufacturer!

8.8 Service addresses

Service addresses can be found on our website www.speck-pumps.com.

SPECK pumpen

FR Fiche technique pompe

Documents apllicables

Le présent document fait partie intégrante de la d'utilisation originale pour pompes non auto-amorçantes ou auto-amorçantes avec/sans lantern plastique (exécution AK). Il est recommandé de le tenir accessible aux personnes chargées de l'utilisation et de la maintenance.

BCM Profi

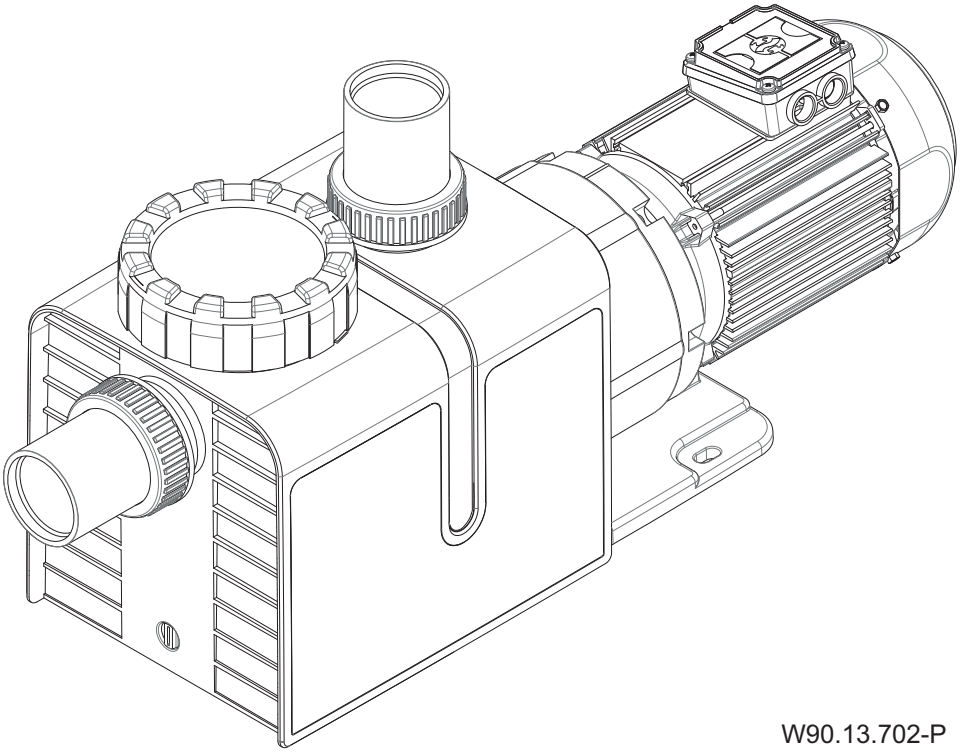

W90.13.702-P

Glossaire	
TD	Données techniques
Sa	Raccordement aspiration
Da	Raccordement refoulement
d-Saug	Diamètre recommandé conduite d'aspiration à 1 m
d-Druck	Diamètre recommandé conduite de refoulement à 1 m
max. L	Longueur maximale de la pompe
P_1	Puissance électrique
P_2	Puissance restituée
I	Intensité nominale
Lpa (1 m)	Niveau de pression acoustique à un mètre de distance. Mesures effectuées conformément à DIN 45635
Lwa	Intensité sonore
m	Poids
WSK	Disjoncteur thermique intégré dans le bobinage ou disjoncteur protecteur du moteur
PTC	Thermistor PTC
$H_{max.}$	Hauteur manométrique maximale
SP	Auto-amorçante
Hs; Hz	Hauteur géodésique entre le niveau d'eau et la pompe
Hs	Hauteur d'aspiration maximale
Hz	Hauteur maximale en alimentation
IP	Type de protection
W-Kl	Classe d'isolement
n	Vitesse de rotation
P-GHI	2,5 bar de pression maximale à l'intérieur du carter/pression maximale de l'équipement
T	Température de l'eau
●	Oui
○	Non
T/°C	Informations sur la température de l'eau 40 °C (60 °C): 40 °C = valable pour une température maximale en conformité avec le sigle GS. (60 °C) = Cependant, la pompe est facilement utilisable/étalonnée pour une température maximale de l'eau de 60 °C
1~/3~	Adaptée à un fonctionnement ininterrompu à 1~ 220 - 240 V ± 5% 3~ Y/Δ 380 - 420 V/220 - 240 V ± 5% 3~ Y/Δ 660 - 725 V/380 - 420 V ± 5% Appropriée à une tension conforme aux normes DIN IEC 60038; DIN EN 60034

En cas de tension spéciale et/ou de moteur en 60 Hz, relever les indications de la puissance sur la plaquette signalétique de la pompe. Sur certains types ou moteurs spécifiques le sigle GS n'est pas indiqué – si nécessaire, le sigle GS sera mentionné sur la plaque signalétique de la pompe.

La capacité d'auto-amorçage d'une pompe varie selon le liquide brassé.

Les énumérations suivantes se rapportent aux documents d'accompagnement!

2.1 Utilisation conforme aux dispositions

Ces pompes sont destinées à la circulation de liquides chimiques neutres et de nombreux liquides non neutres chimiquement, sans addition d´ impuretés. Les pièces en contact avec le liquide, en polypropylène et d'éther de phénylène garantissent une résistance à la corrosion. Des acides et des bases ainsi que solutions aqueuses d'une concentration élevée peuvent également être refoulés.

⚠ AVERTISSEMENT

Les limites de pression, température, viscosité et densité doivent être prises en compte. Avec la grande variété des mélanges de liquids chimiques non neutres et médias, une qualification du mélange n'est pas toujours prévisible par avance. De ce fait, la qualification doit être constatée par un essai dans les conditions d´exploitation normales.

➔ **Nous recommandons la stricte application des dispositions et directives applicables dans des professions telles que l´industrie alimentaire, l'industrie du luxe.**

2.2.1 Stimulateurs cardiaques (pacemakers)

Les aimants peuvent provoquer des perturbations et des arrêts de fonctionnement des stimulateurs cardiaques et des défibrillateurs cardiaques implantables.

– Soumis au champ magnétique, un stimulateur cardiaque risque de passer en mode asynchrone et de provoquer alors des problèmes cardio-vasculaires.

– Dans certains cas, le défibrillateur risque de ne plus fonctionner ou d'envoyer des décharges électriques dangereuses.

➔ Les personnes concernées ne doivent pas installer, entretenir ou utiliser les pompes à entraînement magnétique.

2.7.7 Forces magnétiques

Risque de blessures par force magnétique lors du montage/ démontage de la pompe.

➔ Prenez garde aux forces magnétiques lors de toute manipulation sur la pompe.

2.7.8 Champ magnétique

➔ Maintenez éloigné des aimants tout appareil ou objet risquant d'être endommagé ou démagnétisé en présence de champs magnétiques puissants.

2.9.10 Encrassement de la pompe

Lors de toute manipulation sur la pompe, veillez à travailler dans un environnement propre. Aucune particule métallique magnétisable ne doit se trouver à proximité du couplage magnétique.

3.1 Fonctionnement

La pompe et le moteur sont liés entre eux par un couplage magnétique. Ce couplage transmet la puissance du moteur à la roue.

5.2 Raccordements possibles

Tout type de raccordement est disponible avec un embout en PP à souder. En option, un embout à coller en PVC-U existe mais n'est pas fourni avec la pompe.

6.1.4 Mise en service de la pompe <u>au-dessus</u> du niveau de l'eau

– Remplir le corps de pompe avec de l'eau.

– Mettre la pompe brièvement en route (min. 10 secondes et 20 secondes max.).

– Remplir à nouveau le corps de pompe avec de l'eau et poursuivre le processus d'aspiration.

7 Anomalies

Paliers de glissement

Les pompes à entraînement magnétique sont montées sur un palier lisse. Le fonctionnement sans eau des paliers lisses entraîne une production de chaleur. Les paliers lisses et pièces de la pompe seront endommagés.

➔ Assurez-vous que la pompe/l'installation est remplie d'eau. Cette recommandation s'applique également au contrôle du sens de rotation.

➔ Ne laissez jamais une pompe en fonctionnement avec une vanne en position fermée !

7.1 Aperçu

Anomalie	Causes possibles	Résolution
Découplage du couplage magnétique.	– Utilisation d'un fluide à forte densité.	➔ Utilisation de la pompe en version „renforcée“ pour le fonctionnement.
	– Unité magnétique ou palier lisse endommagé.	➔ Prendre contact avec le SAV
	– Pompe réenclenchée avant l'arrêt complet du rotor.	➔ Attendre l'arrêt complet du rotor.
	– Rotor bloqué.	➔ Nettoyer les parties intérieures.

8.1 Monter/démonter le couvercle/le panier filtrant

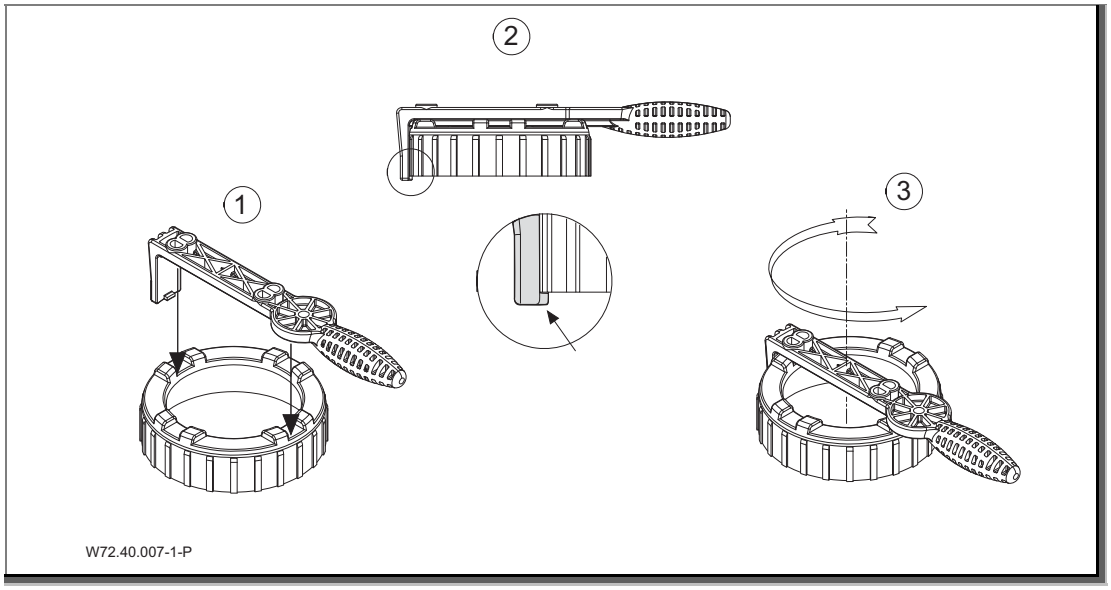

8.7 SiC-Palier lisse en céramique

AVIS

Risque de rupture des paliers lisses en céramique en cas de choc ou autre sollicitation similaire !

Une intervention sur l'ensemble magnétique, y compris sur les paliers lisses ainsi qu'un échange de la turbine ne peut être réalisée que dans les ateliers du constructeur !

8.8 Adresses de service

Les adresses pour l'entretien et le service après-vente se trouvent sur le site Internet : www.speck-pumps.com

SPECK pumpen

NL Pompgegevens

Relevante documenten

Bij deze pompgegevens hoort de originele gebruiksaanwijzing "normal en zelfaanzuigende pompen met/zonder kunststof lantaarn (AK)". Deze moet voor het bedienings- en onderhoudspersoneel te allen tijde beschikbaar zijn.

BCM Profi

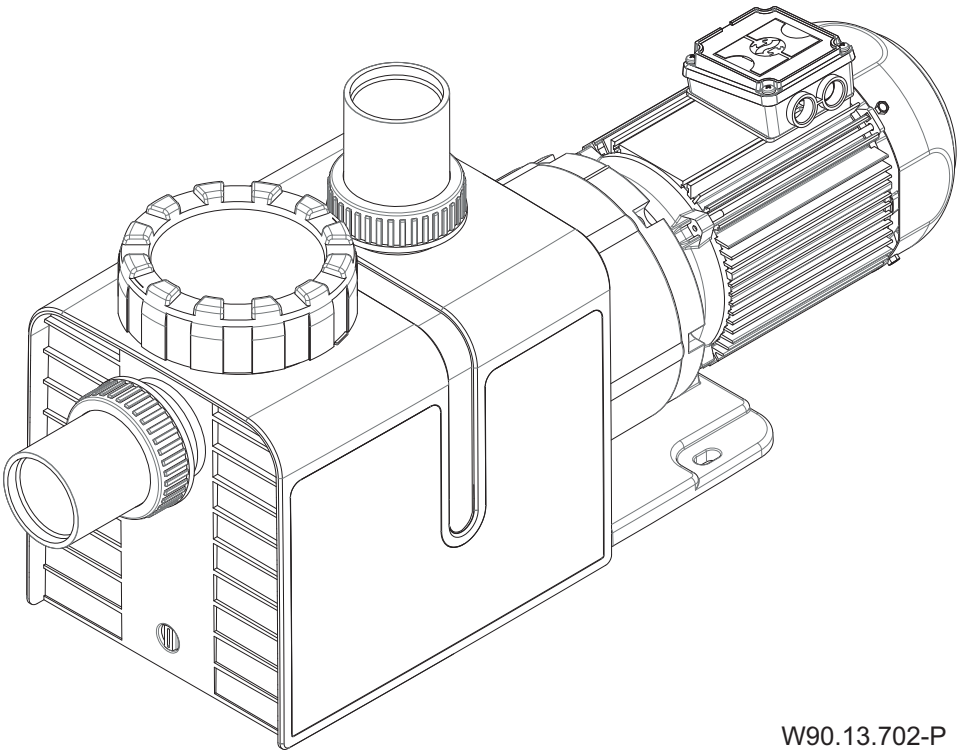

W90.13.702-P

Woordenlijst	
TD	Technische gegevens
Sa	Zuigaansluiting
Da	Persaansluiting
d-Saug	Aanbevolen diameter van de zuigleiding bij 5 m
d-Druck	Aanbevolen diameter van de persleiding bij 5 m
max. L	Maximale lengte van de pomp
P_1	Opgenomen vermogen
P_2	Afgegeven vermogen
I	Nominale stroom
Lpa (1 m)	Geluidsniveau gemeten bij 1 m. afstand volgens DIN 45635
Lwa	Geluidsniveau
m	Gewicht
WSK	Wikkelingsbeschermingscontact of motorbeveiligingsschakelaar
PTC	PTC-voeler
$H_{max.}$	Maximale opvoerhoogte
SP	Zelfaanzuigend
Hs; Hz	Geodetische hoogt tussen het waterniveau en de pomp
Hs	Maximale zuighoogte
Hz	Maximale hoogte bij toeloopbedrijf
IP	Beschermingsklasse
W-Kl	Temperatuurklasse
n	Toerental
P-GHI	2,5 bar maximale huisdruk/maximale systeemdruk
T	Watertemperatuur
●	Ja
○	Nee
T/°C	Verklaring watertemperatuur 40 °C (60 °C): 40 °C = max. watertemperatuur in combinatie met het GS-keurmerk. (60 °C) = de pomp is geschikt voor een max. watertemperatuur van 60 °C
1~/3~	Geschickt voor continu gebruik bij 1~ 220 - 240 V ± 5% 3~ Y/Δ 380 - 420 V/220 - 240 V ± 5% 3~ Y/Δ 660 - 725 V/380 - 420 V ± 5% Voor normspanning volgens DIN IEC 60038; DIN EN 60034

Bij speciale spanning en/of 60 Hz uitvoering zijn de capaciteitsgegevens af te lezen op het typeplaatje. Bij sommige speciale typen of motoren is het GS-teken niet beschikbaar – indien nodig GS-teken op het typeplaatje van de pomp.

Het zelfaanzuigende vermogen van de pomp kan afwijken. Dit is afhankelijk van het te verpompen medium.

Onderstaande opsomming heeft betrekking op de overige relevante documenten!

2.1 Gebruik volgens bestemming

Deze pompen zijn geschikt voor het verpompen van chemisch neutrale en vele niet chemisch neutrale vloeistoffen zonder vast toevoegingen. Delen uit polypropyleen en polyfenyleenether, die met het medium in aanraking komen, waarborgen de corrosiebestendigheid. Zuren en logen, ook met een hoge concentratie en waterige oplossingen, kunnen worden verpompt.

⚠ WAARSCHUWING

Men dient te letten op de grenzen van druk, temperatuur, viscositeit en dichtheid. De geschiktheid kan niet altijd toegezegd worden bij een veelvoud van chemisch niet-neutrale vloeistofmengsels en spoelmedia.

➔ **Bij branchespecifieke voorschriften en richtlijnen, zoals bijvoorbeeld in de voedings- en levensmiddelen-industrie, dienen deze strik in acht genomen te worden.**

2.2.1 Pacemaker

Magneten kunnen de werking van pacemakers en geïmplanteerde defibrillatoren verstoren en uitschakelen.

– De pacemaker kan door het magneetveld in de "standaardprogrammamodus" wisselen en daardoor circulatieproblemen veroorzaken.

– De defibrillator kan onder omstandigheden niet meer werken of gevaarlijke stroomschokken geven.

➔ Desbetreffende personen mogen magneetpompen niet installeren, onderhouden en bedienen.

2.7.7 Magneetkrachten

Verwondingsgevaar door magneetkrachten bij montage/ demontage van de pomp.

➔ Bij werkzaamheden aan de pomp op de magneetkrachten letten.

2.7.8 Magnetisch veld

➔ Magneten van alle apparaten en voorwerpen uit de buurt houden, die door krachtige magneetvelden beschadigd of qua werking verminderd kunnen worden.

2.9.10 Vervuiling van de pomp

Bij werkzaamheden aan de pomp op een schone werkplek letten. Er mogen geen magnetische metalen deeltjes in de buurt van de magneetkoppeling aanwezig zijn.

3.1 Werking

De pomp en de motor zijn via een magneetkoppeling met elkaar verbonden. Via deze koppeling wordt de motorkracht op de waaier overgedragen.

5.2 Aansluitmogelijkheden

Alle types zijn standaard verkrijgbaar met lasverbinding in PP. Optioneel is een lijmverbinding in PVC-U verkrijgbaar. Deze is niet bij de levering inbegrepen.

6.1.4 Inbedrijfstelling van de pomp <u>boven</u> het waterniveau

– Pomphuis met water vullen.
– Pomp kortstondig inschakelen (min. 10 seconden tot max. 20 seconden).
– Pomphuis nogmaals met water vullen en aanzuiging voortzetten.

7 Storingen

Glijlager

Magneetgekoppelde pompen zijn gelagerd. Door het drooglopen van de glijlager ontstaat warmte. De glijlager en pompdelen raken daardoor beschadigd.

➔ Zorg dat de pomp/installatie altijd met water is gevuld. Dat geldt ook tijdens controle van de draairichting.

➔ De pomp nooit met gesloten afsluiters laten draaien!

7.1 Overzicht

Storing	Mogelijke oorzaken	Oplossing
Loskoppelen van de magneet-koppeling.	– Vloeistof met een te hoog soortelijk gewicht gebruikt.	➔ Pomp met een sterkere motor inzetten (versterkte uitvoering).
	– Schade aan de magneete-enheid of het glijlager.	➔ Contact opnemen met de klanten-service.
	– Pomp opnieuw ingeschakeld, voordat de rotor volledig stilstaat.	➔ Rotor tot stilstand laten komen.
	– Waaier geblokkeerd.	➔ Binnenste delen reinigen.

8.1 Deksel/filtermandje demonteren respectievelijk monteren

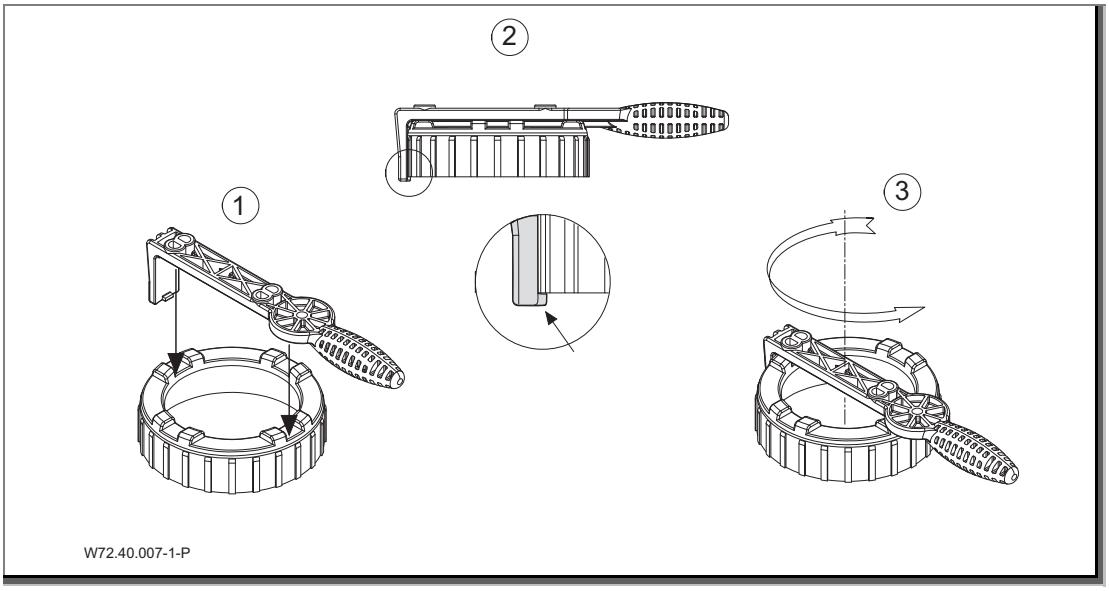

8.7 SiC-Keramisch glijlager

LET OP

Breukgevaar van het keramisch glijlager door stootachtige belastingen!

Werkzaamheden aan de magneetkoppeling, inclusief de SiC glijlagers en het uitwisselen van de waaier, mogen alleen in de fabriek door de fabrikant uitgevoerd worden!

8.8 Serviceadressen

Serviceadressen en adressen van klantendiensten vindt u op de internetpagina www.speck-pumps.com.

SPECK pumpen

IT Documentazione pompe

Altri documenti applicabili

Le istruzioni di funzionamento originali "Pompe aspirazione normale e autodescanti, con e senza campana - esecuzione (AK)" fanno parte a questa documentazione pompa. Queste devono essere ben accessibili per il personale di servizio e per il personale di assistenza.

BCM Profi

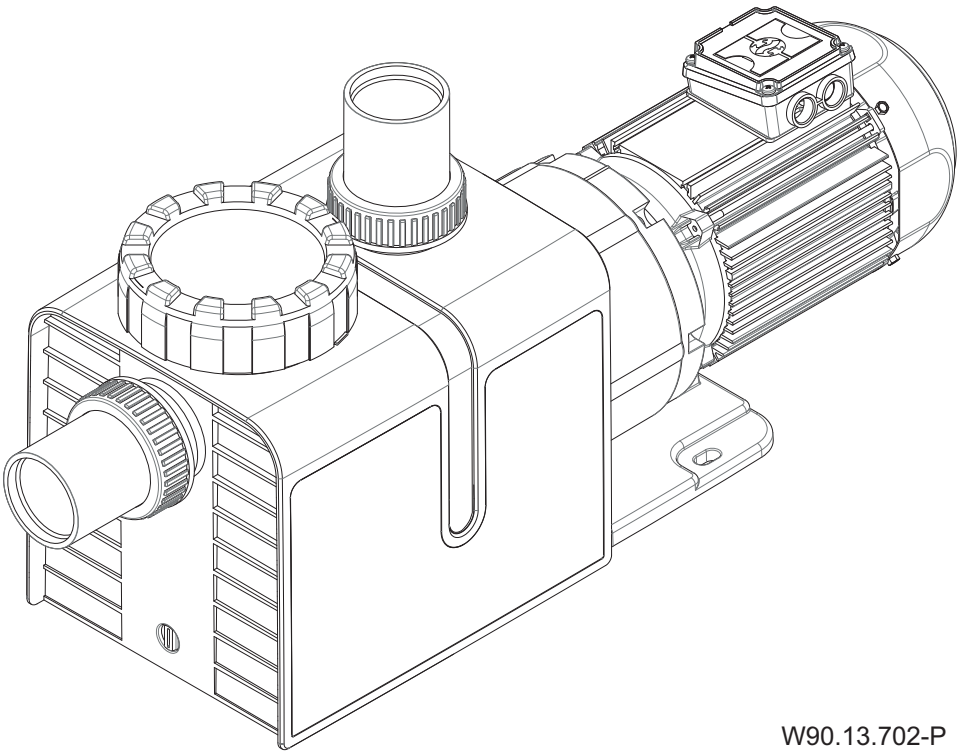

W90.13.702-P

Glossario	
TD	Dati tecnici
Sa	Raccordo aspirazione
Da	Raccordo mandata
d-Saug	Diametro aspirazione consigliato in 5 m
d-Druck	Diametro mandata consigliato in 5 m
max. L	Lunghezza massima della pompa
P_1	Potenza assorbita
P_2	Potenza resa
I	Corrente nominale
Lpa (1 m)	Livello di pressione acustica in 1 m di distanza. Misurato a norma DIN 45635
Lwa	Potenza acustica
m	Peso
WSK	Contatto di terra dell'avvolgimento oppure salvamotore
PTC	Conduttore a freddo
$H_{max.}$	Prevalenza massima
SP	Autoadescante
Hs; Hz	Altezza geodetica tra livello dell'acqua e pompa
Hs	Altezza massima aspirazione
Hz	Altezza massima a funzionamento sottobattente
IP	Tipo di protezione motore
W-Kl	Classe isolamento
n	Numero di giri
P-GHI	2,5 bar massima pressione interna corpo/massima pressione sistema
T	Temperature acqua
●	Sì
○	No
T/°C	Spiegazione temperatura acqua 40 °C (60 °C): 40 °C = temperatura massima dell'acqua ai sensi del marchio. (60 °C) = la pompa può senz'altro funzionare anche con una temperatura acqua massima di 60 °C
1~/3~	Adatta per funzionamento continuo a 1~ 220 - 240 V ± 5% 3~ Y/Δ 380 - 420 V/220 - 240 V ± 5% 3~ Y/Δ 660 - 725 V/380 - 420 V ± 5% Adatta per tensione standard secondo normative DIN IEC 60038; DIN EN 60034

Con tensione speciale e/o esecuzione 60 Hz i dati di prestazione sono da prendere dalla targhetta pompa. In alcuni modelli speciali o motori speciali il marchio GS non è presente – eventualmente marchio GS sulla targhetta pompa.

La capacità di autoaspirazione della pompa può differire in base al liquido pompato.

I seguenti elenchi riguardano i documenti di riferimento!

2.1 Uso conforme

Queste pompe sono adatte per portate di liquidi chimicamente neutri e per molti liquidi chimicamente non neutri senza impurità solide. Particolari a contatto con il fluido, in polipropilene e polifenilenetere, garantiscono resistenza alla corrosione. Possono essere impiegati acidi e basi anche in alte concentrazioni, come anche soluzioni acquose.

⚠ AVVERTENZA

Osservare i limiti di pressione, temperatura, viscosità e densità. Un'idoneità non si può sempre pronosticare vista la varietà di miscelazioni liquide di chimici non neutri e fluidi di lavaggio. Eseguendo un funzionamento di prova, rispettando le condizioni di funzionamento, si può accertare l'idoneità.

➔ **Regolamenti e norme condizionate dal settore, come ad esempio nell'industria alimentare, sono da considerare tassativamente.**

2.2.1 Pacemaker

I magneti possono interferire con il funzionamento di pacemaker e defibrillatori impiantati, provocandone l'arresto.

– Il pacemaker può essere commutato dal campo magnetico sulla "modalità programma standard" e causare così problemi al sistema cardiovascolare.
– In determinate circostanze il defibrillatore non è in grado di funzionare oppure può rilasciare scariche elettriche pericolose.

➔ Le persone interessate non devono installare, riparare né azionare le pompe magnetiche.

2.7.7 Forze magnetiche

Pericolo di lesioni causate da forze magnetiche durante il montaggio/lo smontaggio della pompa.

➔ Durante i lavori sulla pompa prestare attenzione alle forze magnetiche.

2.7.8 Campo magnetico

➔ Tenere lontani i magneti da tutti gli apparecchi e gli oggetti che possono essere danneggiati o annullati da forti campi magnetici.

2.9.10 Imbrattamento della pompa

Durante i lavori sulla pompa assicurare una postazione di lavoro pulita. In prossimità del giunto magnetico non devono trovarsi particelle di metallo magnetizzabili.

3.1 Funzione

La pompa e il motore sono collegati fra loro mediante un giunto magnetico. Tramite questo, la forza del motore viene trasmessa alla girante.

5.2 Possibilità di collegamento

Tutti i modelli sono disponibili in formato standard con attacchi PP da saldare. È disponibile su richiesta un collegamento incollaggio in PVC-U. Questo non è compreso nella fornitura.

6.1.4 Messa in funzione della pompa <u>sopra</u> il livello dell'acqua

– Riempire il corpo pompa con acqua.
– Accendere brevemente la pompa (minimo 10 secondi a massimo 20 secondi).
– Riempire nuovamente il corpo pompa con acqua e proseguire l'aspirazione.

7 Guasti

Cuscinetti a strisciamento

Pompe a innesto magnetico hanno cuscinetti a strisciamento. Questi cuscinetti, a funzionamento a secco, producono calore. Per questo motivo i cuscinetti e le parti pompa si possono danneggiare.

➔ Assicurare che la pompa/impianto sia sempre piena d'acqua. Ciò vale anche per il controllo del verso di rotazione.

➔ Non azionare mai la pompa con le saracinesche chiuse!

7.1 Panoramica

Guasto	Possibile causa	Rimedio
Disaccoppiamento del giunto magnetico.	– Utilizzato un liquido con troppa densità.	➔ Montare una pompa rinforzata.
	– Danni all'unità magnete o ai cuscinetti a strisciamento.	➔ Contattare il servizio di assistenza clienti.
	– Pompa riattivata prima che il rotore si sia complete-mente arrestato.	➔ Fare arrestare completamente il rotore.
	– Girante bloccata.	➔ Pulire le parti interne.

8.1 Smontaggio e montaggio del coperchio/cestello

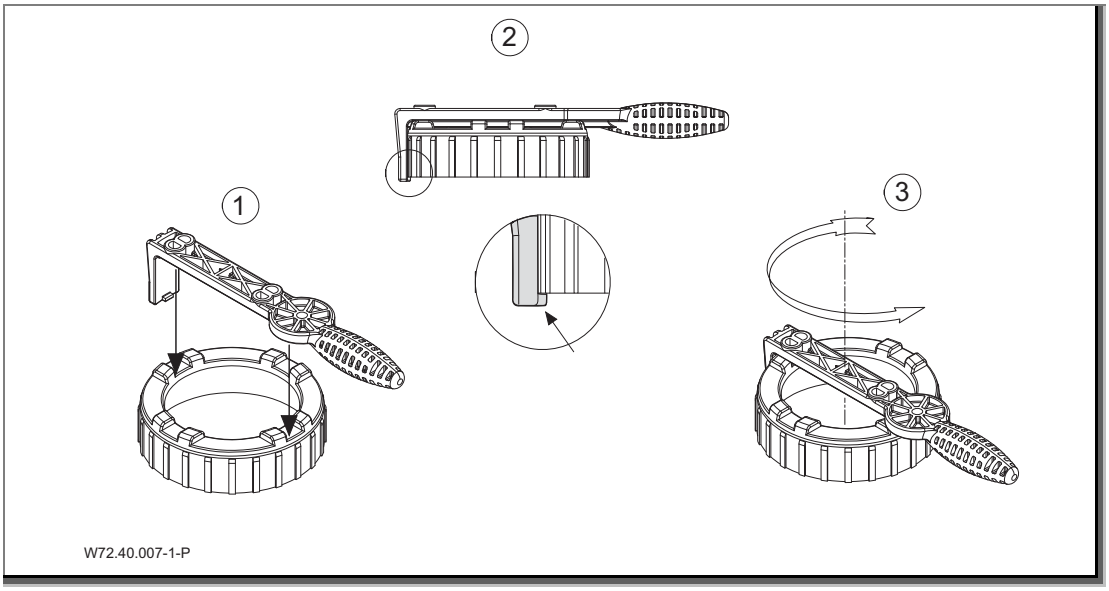

8.7 SiC-Cuscinetti a strisciamento in ceramica

AVVISO

Pericolo di rottura dei cuscinetti a strisciamento in ceramica dovuta a brusche sollecitazioni!

Solo il produttore può lavorare ai gruppi magneti, incluso i cuscinetti SiC, e alle sostituzioni della girante!

8.8 Indirizzi assistenza

Gli indirizzi assistenza e gli indirizzi dei servizi di assistenza clienti sono elencati sul sito Internet www.speck-pumps.com.

SPECK pumpen

ES Ficha técnica de la bomba

Documentos incluidos

Es esta hoja datos de la bomba se incluyen las instrucciones originales para bombas de "aspiración normal y bombas auto-aspirantes con/sin la versión (AK)". Usted debe faciliar el libre acceso para el personal de operación y mantenimiento.

BCM Profi

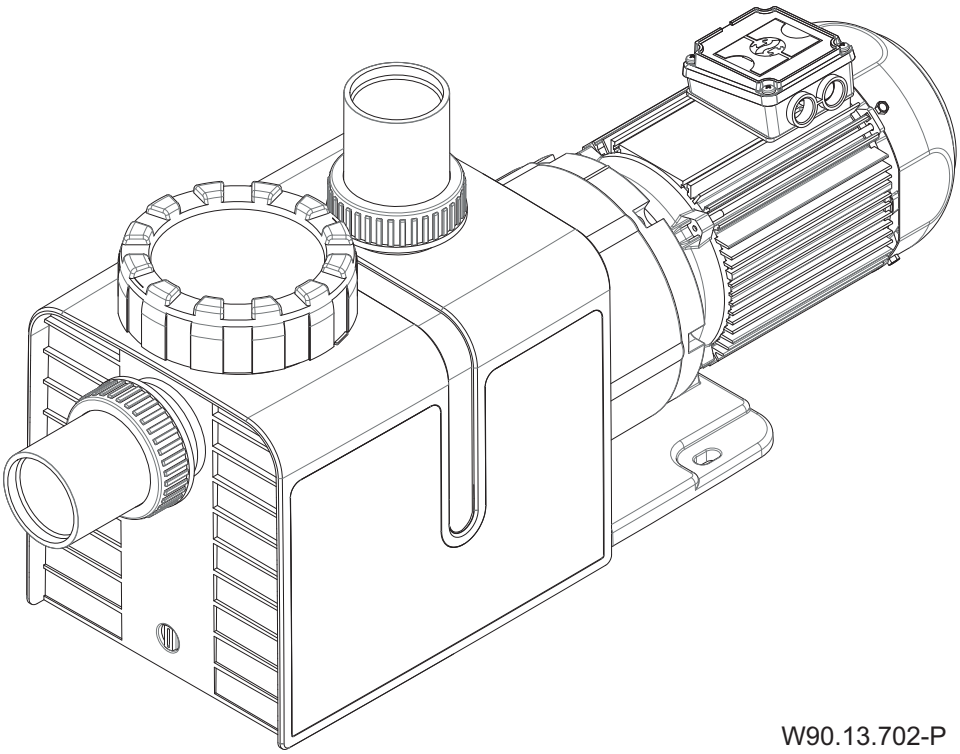

W90.13.702-P

Glosario	
TD	Datos técnicos
Sa	Conexión por aspración
Da	Conexión por presión
d-Saug	Diámetro recomendado de la conexión por aspiración a 5 m
d-Druck	Diámetro recomendado de la conexión por presión a 5 m
max. L	Maxima largo de la bomba
P_1	Potencia absorbida
P_2	Potencia disipada
I	Corriente nominal
Lpa (1 m)	Nivel de presión acústica a un metro de distancia. Mido según norma DIN 45635
Lwa	Potencia acústica
m	Peso
WSK	Protector térmico integrado en la bobina del motor
PTC	Termistor PTC
$H_{max.}$	Altura máxima de presión
SP	Auto-aspirante
Hs; Hz	Altura geodésica sobre el nivel del agua y la bomba
Hs	Aspiración total
Hz	Elevación total en la aspiración
IP	Protección del motor
W-Kl	Aislamiento tipo
n	Velocidad de giro
P-GHI	2,5 bar presión interne máxima de carcasa/presión máxima del sistema
T	Temperature del agua
●	Sì
○	No
T/°C	Explicación de la temperatura del aqua 40 °C (60 °C): 40 °C = vale para temperaturas máximas conforme a las normas GS. (60 °C) = La bomba puede funcionar para una temperatura del agua de 60 °C
1~/3~	Apropiado para un servicio continuo a 1~ 220 - 240 V ± 5% 3~ Y/Δ 380 - 420 V/220 - 240 V ± 5% 3~ Y/Δ 660 - 725 V/380 - 420 V ± 5% Apropiado para una tensión según la normas DIN IEC 60038; DIN EN 60034

Para tensión especial y/o versión en 60 Hz, el rendimiento se puede encontrar en la placa de la bomba. Para algunos modelos especiales de bombas o motores la norma GS no está disponible – la norma GS debe figurar en la placa de identificación de la bomba.

La aspiración de la bomba puede variar en función del medio utilizado.

Las siguientes enumeraciones se refieren a los documentos convalidados!

2.1 Utilización según prescripción

Estas bombas son adecuadas para el bombeo de líquidos químicamente no neutros y químicos no neutrales muchos de ellos sin adiciones sólidas. Las Piezas de la parte hidráulica son de polipropileno y Éter de Polifelineno lo que asegura la resistencia a la corrosión. Asi como para la extracción con soluciones acuosas de los ácidos y las bases con una alta concentración.

⚠ ADVERTENCIA

Los límites de la presión, temperatura, viscosidad y densidad deben ser observados. Debido a la gran variedad de mezclas líquidasquímicamente no neutrales, la conveniencia funcional no puede ser siempre determinada con total precisión. Recomendamos evaluar en un ensayo distinto, la fiabilidad de trabajo bajo condiciones operativasnormales.

➔ **En ámbitos industriales con regulaciones y directrices específicas, tales como la industria de alimentos y bebidas, esto debe ser estrictamente observado.**

2.2.1 Marcapasos

Los imanes pueden interferir en el funcionamiento y provocar fallos en los marcapasos y los desfibriladores implantados.

– El campo magnético puede provocar que el marcapasos active el «modo de programa estándar», lo que podría provocar problemas en el ciclo cardíaco.
– En determinadas circunstancias, el desfibrilador podría dejar de funcionar o emitir descargas eléctricas peligrosas.

➔ Las personas que utilicen estos dispositivos no deben instalar, mantener ni manejar bombas magnéticas.

2.7.7 Fuerzas magnéticas

Peligro de lesiones debido a las fuerzas magnéticas durante el montaje y el desmontaje de la bomba.

➔ Siempre que se trabaje en la bomba, se debe tener mucho cuidado con las fuerzas magnéticas.

2.7.8 Campo magnético

➔ Los imanes se deben mantener alejados de cualquier aparato u objeto que pueda resultar dañado o destruido por los campos magnéticos intensos.

2.9.10 Ensuciamiento de la bomba

Todos los trabajos en la bomba deben realizarse en un lugar limpio. No debe haber partículas metálicas magnetizables en las proximidades del acoplamiento magnético.

3.1 Función

La bomba y el motor están unidos por medio de un acoplamiento magnético a través del cual la fuerza del motor se transfiere al rodete.

5.2 Opciones de conexión

Todos los modelos están disponibles en versión estándar con la unión soldada en PP. Opcionalmente puede solicitarse una conexión adhesiva en PVC-U. Esta opción no está incluida en los envíos.

6.1.4 Hacer funcionar la bomba <u>por encima</u> del nivel del agua

– Llenar el cuerpo de la bomba con agua.
– Encender la Bomba durante un breve período de tiempo (min. 10 segundos y un máx. de 20 segundos).
– Llenar una vez más de agua el cuerpo de la bomba y continuar la succión.

7 Averías

Rodamiento deslizante

Las Bombas de arrastre magnético están articuladas mediante cojinetes. El funcionamiento en seco de la bomba genera el calentamiento de los cojinetes. Los cojinetes y las piezas de la bomba pueden resultar dañadas.

➔ Asegurarse de que la bomba/unidad está siempre llena de agua. Esto rige también para el control del sentido de giro.

➔ Nunca haga funcionar la bomba funcione con una válvula cerrada!

7.1 Resumen

Avería	Posibles causas	Solución
Desacoplamiento del acoplamiento magnético.	– Fluido con alta densidad.	➔ Solicitar una bomba con una configuración más resistente.
	– Daños en la unidad magnética o en el rodamiento deslizante.	➔ Contacte con el servicio de atención al cliente.
	– La bomba se ha vuelto a encender antes de que el rotor se hubiera detenido completamente.	➔ Deje que el rotor se pare completamen-te.
	– Rodete bloqueado.	➔ Limpie las piezas interiores.

8.1 Tapa/montaje o desmontaje de los prefiltros de aspiración

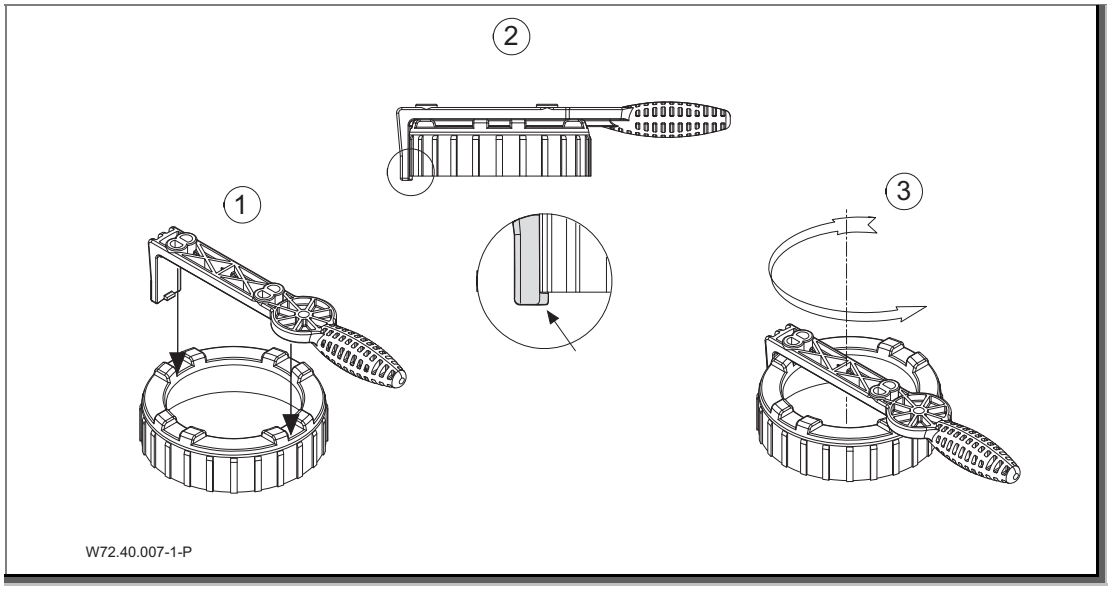

8.7 Rodamiento deslizante cerámico

AVISO

¡Las cargas bruscas pueden romper los rodamientos deslizantes cerámicos!

¡El trabajo en el conjunto del imán, incluyendo los cojinetes de SiC, y el reemplazo del impulsor, solamente están permitidos por el fabricante en la fábrica!

8.8 Direcciones del servicio de asistencia

Encontrará las direcciones del servicio de asistencia y las direcciones de los servicios de atención al cliente en la página web www.speck-pumps.com.

EG-Konformitätserklärung

EC declaration of conformity | Déclaration CE de conformité | EG-verklaring van overeenstemming | Dichiarazione CE di conformità | Declaración de conformidad

Hiermit erklären wir, dass das Pumpenaggregat/Maschine

Hereby we declare that the pump unit | Par la présente, nous déclarons que l'agrégat moteur-pompe | Hiermee verklaren wij, dat het pompaggregat | Con la presente si dichiara, che la il gruppo pompa/la macchina | Por la presente declaramos que la unidad de bomba

Baureihe

Series | Série | Serie | Serie | Serie

BCM Profi

folgenden einschlägigen Bestimmungen entspricht:

is in accordance with the following standards: | correspond aux dispositions pertinentes suivantes: | in de door ons geleverde uitvoering voldoet aan de eisen van de in het vervolg genoemde bepalingen: | è conforme alle sequenti disposizioni pertinenti: | cumple las siguientes disposiciones pertinentes:

EG-Maschinenrichtlinie 2006/42/EG

EC-Machine directive 2006/42/EC | CE-Directives européennes 2006/42/CE | EG-Machinerichtlijn 2006/42/EG | CE-Direttiva Macchine 2006/42/CE | directiva europea de maquinaria 2006/42/CE

EMV-Richtlinie 2014/30/EU

EMC-Machine directive 2014/30/EU | Directives CE sur la compatibilité électromagnétique 2014/30/UE | Richtlijn 2014/30/EU | Direttiva di compatibilità elettromagnetica 2014/30/EU | directiva 2014/30/UE

EG-Richtlinie 2002/96/EG (WEEE)

Directive 2002/96/EC (WEEE) | Directive CE 2002/96 (DEEE) | EG-Richtlijn 2002/96/EG (WEEE) | Direttiva 2002/96/CE (WEEE) | CE-Directiva 2002/96/EG (tratamiento de residuos de componentes de aparatos elétricos y eléctricos y electrónicos en desuso)

EG-Richtlinie 2011/65/EG (RoHS)

Directive 2011/65/EC (RoHS) | Directive CE 2011/65 (RoHS) | EG-Richtlijn 2011/65/EG (RoHS) | Direttiva 2011/65/CE (RoHS) | CE-Directiva 2011/65/EG (limitación de utilización de determinados productos peligrosos en aparatos elétricos y eléctricos y electrónicos)

Ökodesign-Richtlinie 2009/125/EG

Ecodesign Directive 2009/125/EC | Directive d'écoconception 2009/125/CE | Ecodesign-richtlijn 2009/125/EG | Direttiva sulla progettazione ecocompatibile 2009/125/CE | Directiva 2009/125/CE Ecodiseño

Angewendete harmonisierte Normen, insbesondere

According to the provisions of the harmonized standard for pumps in particular | Normes hermonisées appliquées, notamment | Gebruikte geharmoniseerde normen, in het bijzonder | Norme armonizzate applicate in particolare | Normas armonizadas aplicadas, especialmente

EN 61800-3:2012 EN 60335-1:2012 EN 60335-2-41:2012

i.V. Sebastian Watolla

Technischer Leiter und Dokumentations-bevollmächtigter | Technical director and authorised representative | Directeur technique et responsable des documentations | Technisch directeur en documentatie gemachtigde | Direttotore tecnico e autorizzato per la documentazione | Director técnico y documentación autorizada

Armin Herger

Geschäftsführer | Managing Director | Gérant | Bedrijfsleider | Amministratore | Gerente

91233 Neunkirchen am Sand, 08.03.2017

SPECK pumpen

SPECK Pumpen Verkaufsgesellschaft GmbH
Hauptstraße 3, 91233 Neunkirchen am Sand, Germany