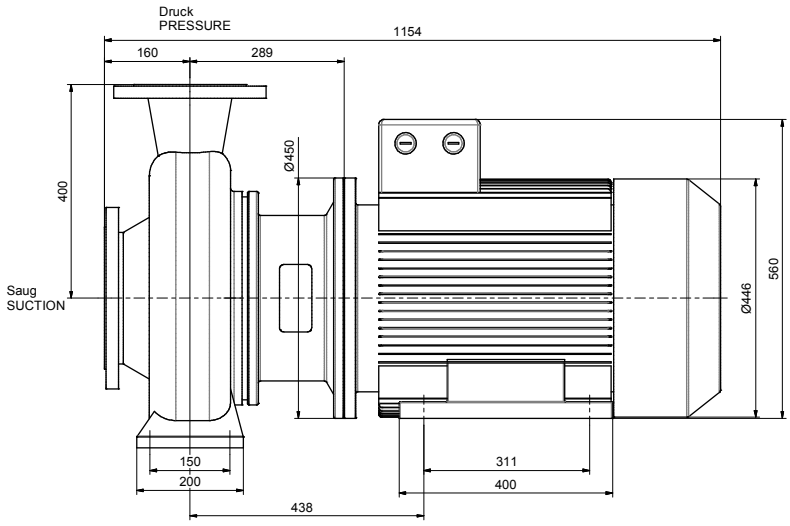

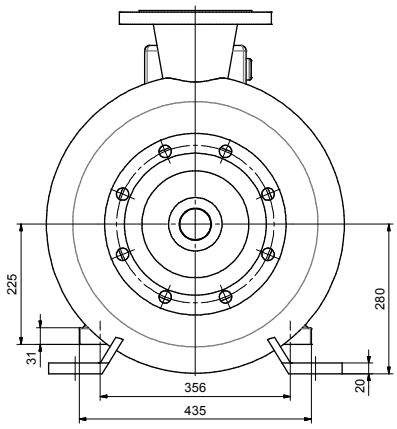

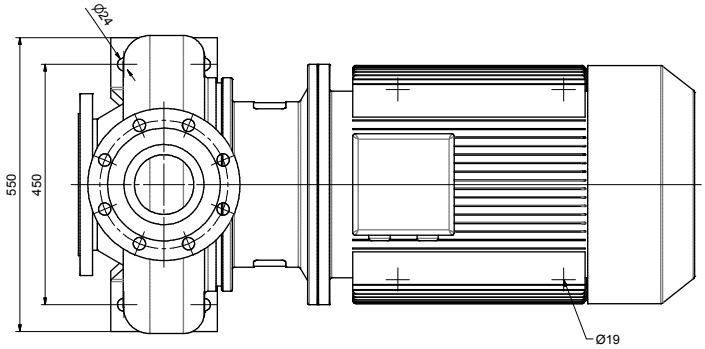

Flansch nach EN 1092-2 (PN 10)
FLANGE ACC. TO EN 1092-2 (PN 10)

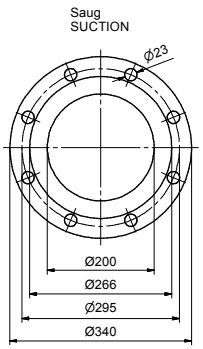

Flansch nach EN 1092-2 (PN 16)
FLANGE ACC. TO EN 1092-2 (PN 16)

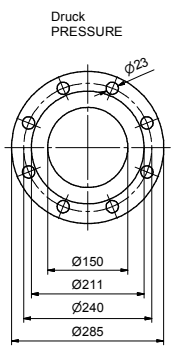

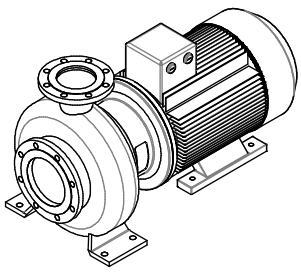

Motor:
Baugröße / FRAME SIZE: 225M
Leistung / POWER: 45 kW (1450 min-1)

= Prüfmaß
Reference dimension

Toleranzen DIN ISO 2768-m-K
Oberfläche $\sqrt{Y} = \sqrt{Ra\,3,2}$ $\sqrt{Y} = \sqrt{Ra\,12,5}$ $\sqrt{Y} = \sqrt{Ra\,0,8}$

	Datum	Name
Gez.	04.11.2009	Kraus
Gepr.		
Geneh.		

Maßstab 1:5 | Volumen | Gewicht
Werkstoff: 11, 12
Modell Nr.

Maßzeichnung / DIMENSION SKETCH
Normblock 150/315

speck pumpen
VERKAUFSGESELLSCHAFT GmbH
91233 Neunkirchen am Sand

Zchng. Nr. VD66.15.004 | Blatt 1 | A1

Zust. | Änderungen | Datum | Name | Dateiname: VD66.15.004.idw | Ers. f. | Ers. d.