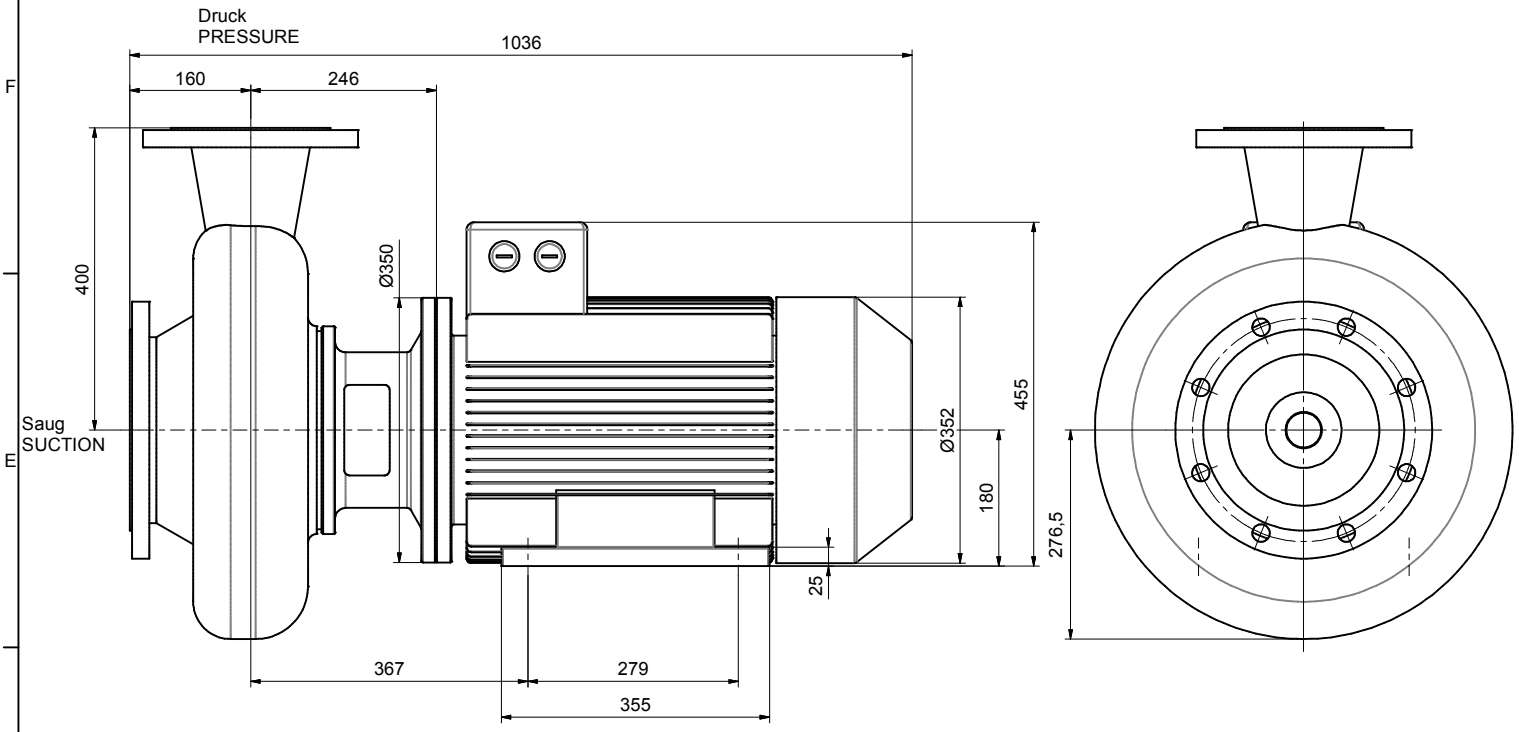

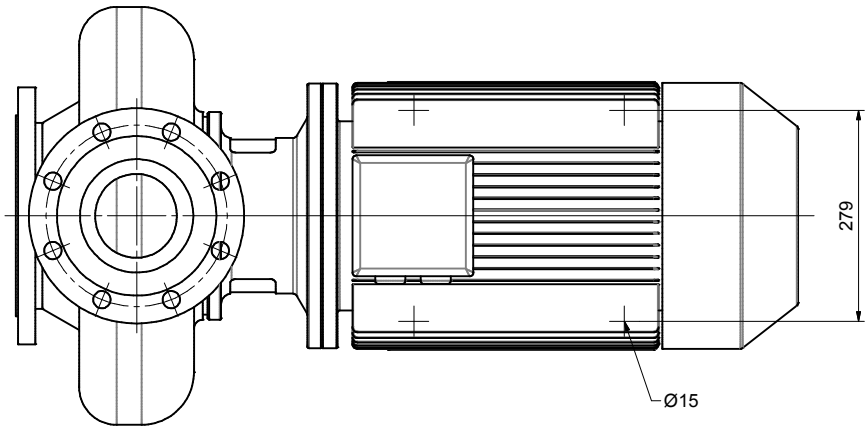

Flansch nach EN 1092-2 (PN 10)
FLANGE ACC. TO EN 1092-2 (PN 10)

Flansch nach EN 1092-2 (PN 16)
FLANGE ACC. TO EN 1092-2 (PN 16)

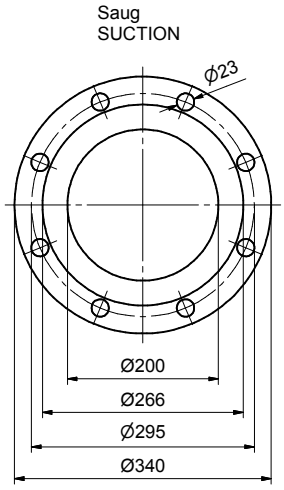

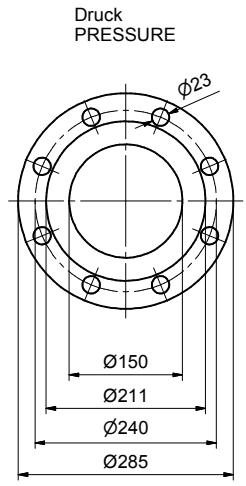

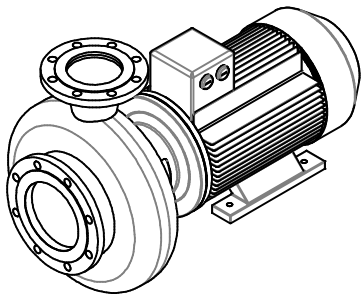

Motor:
Baugröße / FRAME SIZE: 180L
Leistung / POWER: 22 kW (1450 min-1)

= Prüfmaß *Reference dimension*	Toleranzen DIN ISO 2768-m-K Oberfläche $\sqrt{x} = \sqrt{Ra\ 12,5}$ $\sqrt{y} = \sqrt{Ra\ 3,2}$ $\sqrt{z} = \sqrt{Ra\ 0,8}$	Maßstab 1:5	Volumen / Gewicht
		Werkstoff: 11, 12 Modell Nr.	
	Datum / Name	Maßzeichnung / DIMENSION SKETCH Normblock 150/200	
	Gez. 30.09.2009 tkraus		
	Gepr.		
	Geneh.		
	speck pumpen VERKAUSGESELLSCHAFT GmbH 91233 Neunkirchen am Sand	Zchng. Nr. VD64.15.006	Blatt 1 A2
Zust. / Änderungen / Datum / Name	Dateiname: VD64.15.006.idw	Ers. f.	Ers. d.