V600

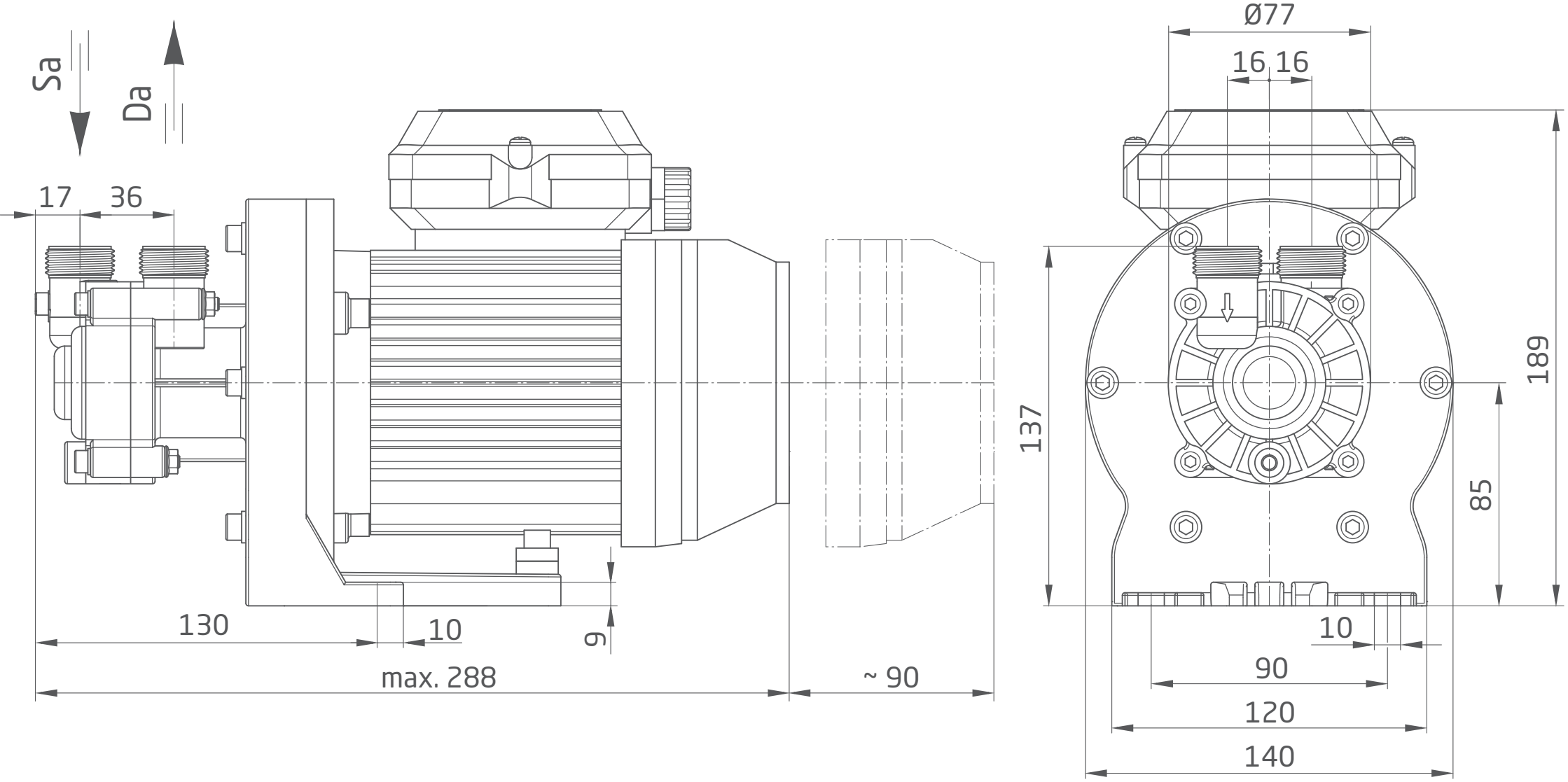

D77.10.001-K