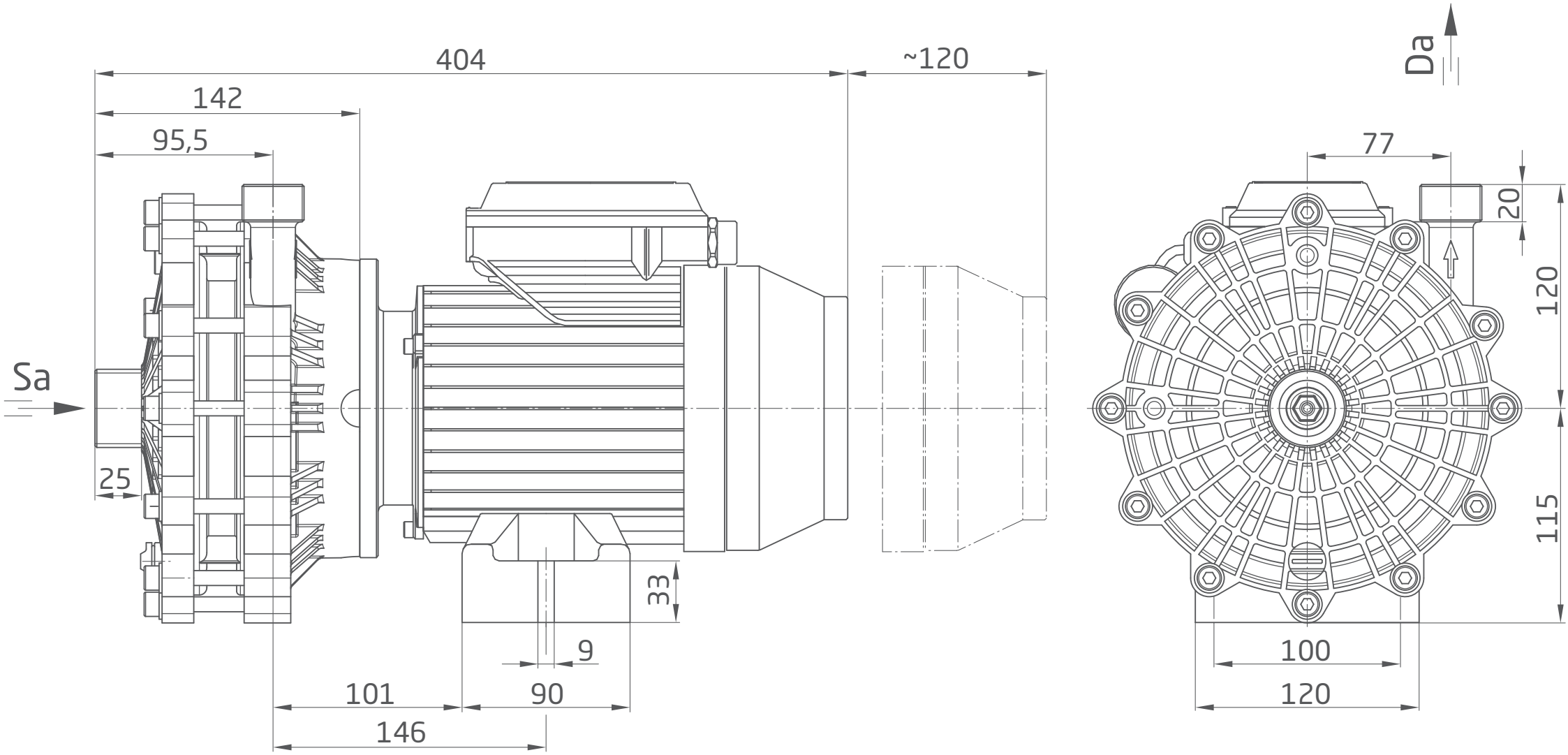BADU 73-2